BASTUCK®

CLASSIC

# JAGUAR

## MK2, 3.4 / 3.8 / 340

FAHRZEUGTEILE & ZUBEHÖR · SPARE PARTS & ACCESSOIRES

BASTUCK®

| Geschäftszeiten | |
|---|---|
| Montag - Freitag | 8.30 Uhr - 12.00 Uhr |
| | 13.00 Uhr - 18.00 Uhr |
| Samstag | 8.00 Uhr - 12.00 Uhr |

**Unsere Allgemeinen Geschäftsbedingungen können Sie unter www.bastuck.de/agb/ einsehen.**

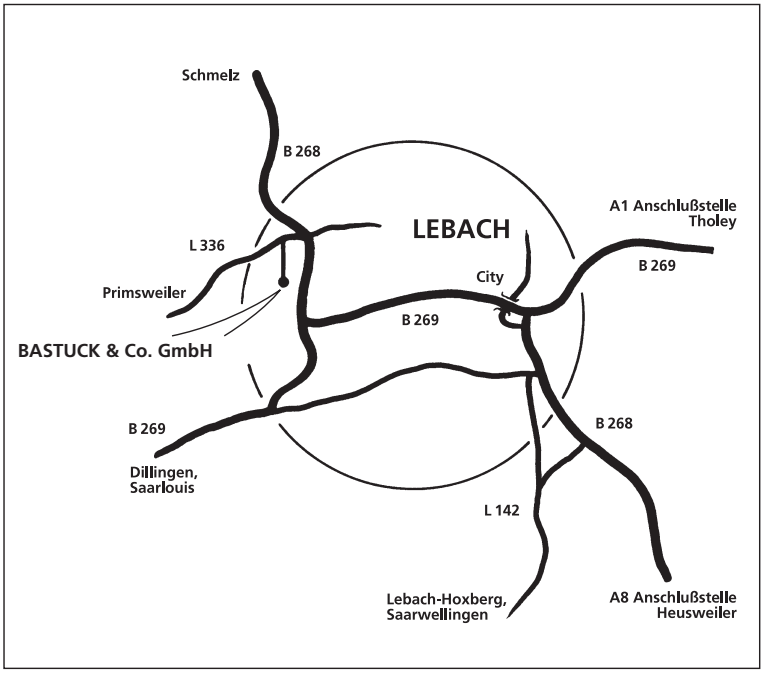


**Hinweise / Notes** ⚠

- Linke oder rechte (Fahrzeug) Seite = in Fahrtrichtung gesehen
  Left or right side (of the car) = in sense of direction
- AT-Teile = Austauschteile
  Exch.. = parts for exchange

Fahrtrichtung / Sense of direction

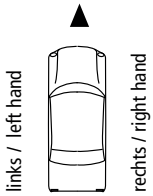


- Anzahl/Qty. = benötigte Anzahl / quantity required
  A/R = Anzahl auf Anfrage / quantity at request
  1/1 = Bsp.: 1 Artikel pro Seite / 1 piece per side
- ACHTUNG: Elektroteile und Literatur sind vom Umtausch ausgeschlossen!
  ATTENTION: electrical parts and litterature are not returnable!

## Hinweise für eine schnelle Bearbeitung

Bitte geben Sie bei Ihrer Bestellung folgende Daten an:

- Ihre Kundennummer (diese finden Sie auf dem Adressetikett oder auf unseren Rechnungsformularen)
- die Artikelnummer
- Fahrzeugtyp
- Baujahr
- Fahrgestellnummer
- Motornummer
- ggf. (Fahrzeug) Seite - in Fahrtrichtung gesehen

**BASTUCK & Co. GmbH**
D-66822 Lebach
In Bommersfeld 11
Tel. +49 (0) 6881 - 924 91 01
Fax +49 (0) 6881 - 924 91 19
E-Mail: service@bastuck.de

**BASTUCK EURL**
F-57500 Saint-Avold
84, Rue Général Altmayer
Tel. +33 (0) 3 87 92 94 44
Fax +33 (0) 3 87 92 94 45
E-Mail: bastuck.france@orange.fr

**www.bastuck.com**

BRITISH MOTOR HERITAGE APPROVED

© Bastuck & Co. GmbH, 2022 Änderungen und Irrtümer vorbehalten / Subject to change without notice.
Nachdruck oder Vervielfältigungen jeglicher Art aus diesem Katalog, auch auszugsweise, nur mit ausdrücklicher Genehmigung durch die Fa. Bastuck & Co GmbH.
Für Druckfehler keine Haftung.

# Ersatzteilkatalog JAGUAR Mk2, 3.4/3.8/340

## IDENTIFIZIERUNG Ihres Mk2

In der Mk2-Baureihe werden bei Bestückung mit 3,4- und 3,8-Liter-Motoren drei Modelle unterschieden: der 3.4, der 3.8 – jeweils gebaut von 1959 bis September 1967 – und der 340, welcher die beiden vorgenannten Varianten bis zum Produktionsende im September 1968 ersetzte. Alle Ausführungen wurden sowohl als Linkslenker (LHD) als auch als Rechtslenker (RHD) ausgeliefert.

### Fahrgestell-Nummer

Alle Mk2-Modelle haben Ihre Fahrgestell-Nummer auf dem Motorhauben-Schließblech sowie auf dem linken Längsrahmen nahe der Motoraufhängung eingeschlagen. Sie wurden wie folgt vergeben:

Mk2, 3.4, Rechtslenker ..... ab 150001
Mk2, 3.4, Linkslenker..... ab 175001
Mk2, 3.8, Rechtslenker ..... 200001 bis 210000 sowie ab 230001
Mk2, 3.8, Linkslenker..... ab 210001
Mk2, 340, Rechtslenker ..... ab 1J50001
Mk2, 340, Linkslenker..... ab 1J80001

Das Suffix DN am Ende der Fahrgestell-Nummer beschreibt ein Fahrzeug mit Overdrive-Getriebe.
Das Suffix BW am Ende der Fahrgestell-Nummer beschreibt ein Fahrzeug mit Automatik-Getriebe.

### Motor-Nummer

Die Nummernfolge beginnt beim 3.4 mit KG, KH oder KJ, beim 3.8 mit LA, LB, LC oder LE, jeweils gefolgt von einer vierstelligen Zahl. Beim 340 laufen die Motor-Nummern ab 7J50001. Eine /7, /8 oder /9 am Ende der Nummer bezeichnet das Verdichtungsverhältnis.

Die Motor-Nummer befindet sich am Motorblock an der flachen Stelle oberhalb des Ölfilters.

### Getriebe-Nummer

Den Mk2 3.4/3.8/340 gab es mit folgenden Getriebe-Varianten: 1.) teilsynchronisiertes Schaltgetriebe, mit oder ohne Overdrive; 2.) vollsynchronisiertes Schaltgetriebe (ab 9/1965), mit oder ohne Overdrive; 3.) Automatik-Getriebe, Modell DG; 4.) Automatik-Getriebe, Modell BW35 (ab 1967).

Die Nummer des Schaltgetriebes befindet sich auf der linken Seite des Getriebegehäuses. Beim Automatik-Getriebe lässt sie sich dem seitlich am Getriebe aufgenieteten Typenschild entnehmen.

---

## INHALT nach Reihenfolge


| Bezeichnung | Seite |
|---|---|
| Motorblock | 6 |
| Motorsteuerung und Ölpumpe | 10 |
| Ölfilter | 12 |
| Zylinderkopf | 14 |
| Kühl-System | 18 |
| Luftfilter | 20 |
| Kupplung | 21 |
| Kardanwelle und Hinterachse | 23 |
| Vorderrad-Aufhängung | 24 |
| Hinterrad-Aufhängung | 26 |
| Bremse | 27 |
| Lenkung | 30 |
| Vergaser | 31 |
| Auspuff-Anlage | 32 |
| Kraftstoff-System | 33 |
| Blechteile | 34 |
| Karosserie-Dichtungen | 38 |
| Anbauteile: Innenausstattung | 40 |
| Anbauteile: Karosserie-Zierleisten und Türgriffe | 42 |
| Anbauteile: Karosserie-Beschläge Vorderfahrzeug | 43 |
| Anbauteile: Karosserie-Beschläge Hinterfahrzeug | 44 |
| Elektrik: Aggregate | 46 |
| Elektrik: Schalter und Instrumente | 48 |
| Elektrik: Beleuchtung, Scheibenwischer etc. | 50 |
| Heiz-System | 52 |
| Scheibenwaschanlage | 54 |
| Literatur | 55 |
| Werkzeug und Hilfsmittel | 56 |
| Muttern, Schrauben, Unterlegscheiben | 59 |

# Ersatzteilkatalog JAGUAR Mk2, 3.4/3.8/340

## INHALT alphabetisch


| Bezeichnung | Seite |
|---|---|
| Achsschenkel | 25 |
| Anlasser und -Magnetschalter | 47 |
| Ansaug-Krümmer | 17 |
| Armaturenbrett | 49 |
| Auspuff-Anlage | 32 |
| Auspuff-Krümmer | 17 |
| Batterie | 51 |
| Beleuchtung | 51 |
| Belüftung | 53 |
| Benzin-Filter | 31, 33 |
| Benzin-Pumpe | 33, 47 |
| Benzin-Tank | 33 |
| Blechteile | 35, 37 |
| Blinker | 51 |
| Blinker-Schalter | 51 |
| Bremse | 27 |
| Bremslicht-Schalter | 51 |
| Dichtungen Karosserie | 39 |
| Dichtungen Motor | 9, 17 |
| Differenzial | 23 |
| Drehzahlmesser | 49 |
| Einlass-Krümmer | 17 |
| Elektrik | 47-51 |
| Embleme | 43, 45 |
| Gebläse-Motor | 53 |
| Handbremse | 28 |
| Hauptbremszylinder | 29 |
| Heizung | 53 |
| Hinterachse | 23, 26 |
| Hupe | 51 |
| Innenausstattung | 41 |
| Innenleuchten | 45, 51 |
| Instrumente | 49 |
| Kardanwelle | 23 |
| Karosserie | 35, 37 |
| Keilriemen | 19 |
| Kofferraum | 35, 39, 41, 45 |
| Kolben Motor | 9 |
| Kotflügel | 37 |
| Kraftstoff-System | 33 |
| Kühl-System | 19 |
| Kupplung | 21, 22 |
| Kurbelwelle | 7 |
| Lenkung | 30 |
| Lichtmaschine | 47 |
| Literatur | 55 |
| Luftfilter | 20 |
| Mittel-Konsole | 41, 43 |
| Motor | 7-17 |
| Motor-Aufhängung | 9 |
| Motorhauben-Anbauteile | 42 |
| Nockenwellen | 15 |
| Nummernschild-Beleuchtung | 51 |
| Öldruck-Geber | 13, 49 |
| Ölfilter | 13 |
| Ölpumpe | 11 |
| Ölwanne | 9 |
| Rückfahr-Scheinwerfer | 51 |
| Rücklicht | 51 |
| Schalter Armaturenbrett | 49, 51 |
| Scheiben | 43, 45 |
| Scheibenwaschanlage | 54 |
| Scheibenwischer | 51 |
| Scheinwerfer | 51 |
| Schwungscheibe | 7 |
| Sicherungen | 47 |
| Sitze | 39, 41 |
| Spiegel | 43 |
| Spritzbleche | 35, 37 |
| Stabilisator | 25 |
| Steuerketten | 11 |
| Stoßdämpfer | 25, 27 |
| Stoßstangen | 43, 45 |
| Tachometer und Tachowelle | 49 |
| Teppiche | 41 |
| Thermostat | 17 |
| Tür-Anbauteile | 41, 42 |
| Tür-Dichtungen | 39 |
| Türen | 37 |
| Tür-Kontaktschalter | 49 |
| Ventildeckel | 17 |
| Ventile | 15 |
| Vergaser | 31 |
| Verteiler | 47 |
| Vorderachse | 25 |
| Wasserpumpe | 19 |
| Wasserschläuche | 19, 53 |
| Wassertemperatur-Geber | 17, 49 |
| Werkzeug | 56 |
| Zierleisten | 42-45 |
| Zigaretten-Anzünder | 49 |
| Zündung | 47 |
| Zylinderkopf | 15, 17 |

# Ersatzteilkatalog JAGUAR Mk2, 3.4/3.8/340

## MOTORBLOCK 1

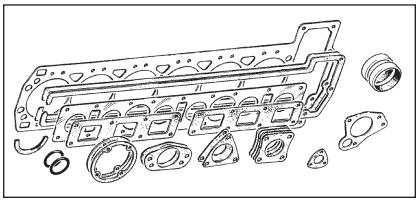

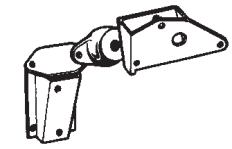

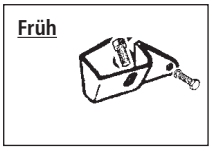

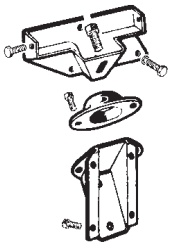

**Früh**

**Austausch-Motor 3.4 = Z580278**

**Austausch-Motor 3.8 = Z580276**

**Austausch-Motor 340 = Z580985**

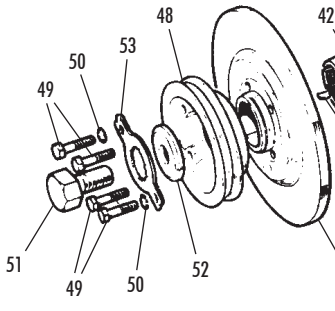

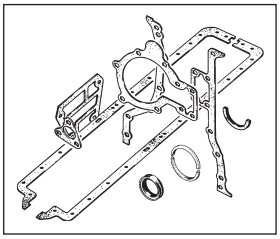

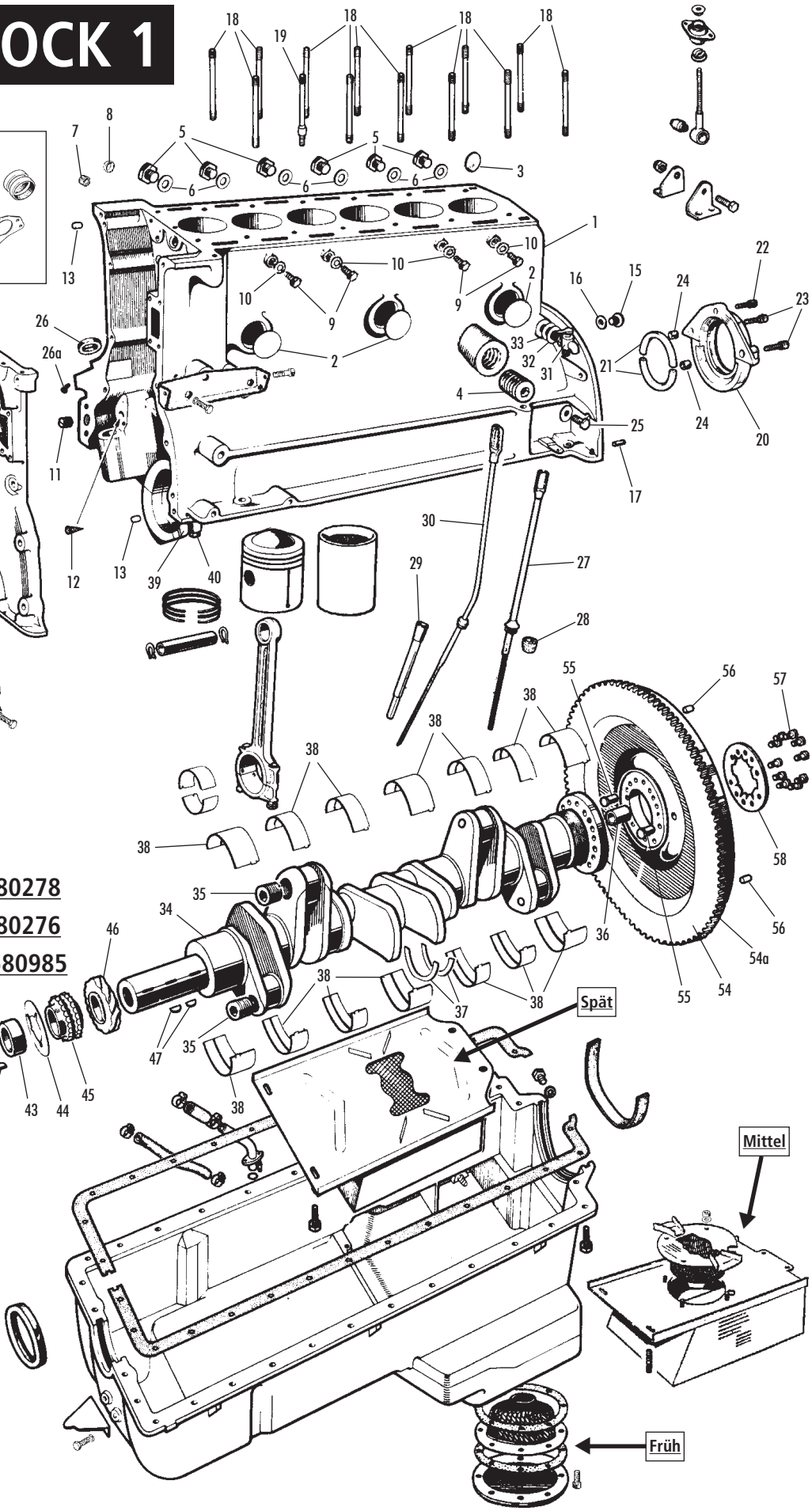

# Ersatzteilkatalog JAGUAR Mk2, 3.4/3.8/340

| ET-Nr. | Bezeichnung | Abb. | Bemerkung |
|---|---|---|---|
| Z263935 | Motorblock, 3.4 und 340 | 1 | nur gebraucht |
| Z084162 | Motorblock, 3.8 | 1 | nur gebraucht |
| Z391039 | Froststopfen, 44,5 mm | 2 | 7 pro Motor |
| Z000681 | Froststopfen, 25,4 mm | 3 | 1 pro Motor |
| Z096469 | Inbus-Stopfen, gebraucht | 4 | nicht 3.8 früh / 3.4 spät = andere Motorseite |
| Z086188 | Stopfen Ölgalerie seitlich | 5 | |
| Z402827 | Kupferdichtring | 6 | |
| Z083705 | Stopfen Ölfilterflansch | 7 | geschraubt |
| Z084020 | Stopfen Ölfilterflansch | 8 | nur 3.8 / eingepresst (wie Froststopfen) |
| Z148824 | Stopfen Wasserkanal | 9 | nur 3.8 |
| Z118001 | Kupferdichtring | 10 | nur 3.8 |
| Z086016 | Stopfen Ölgalerie vorn | 11 | |
| Z000693 | Drahtfilter Kettenspanner | 12 | |
| Z083023 | Passstift Stirndeckel | 13 | |
| Z097089 | Stirndeckel | 14 | nur gebraucht |
| Z085505 | Stopfen Ölgalerie hinten | 15 | |
| Z085972 | Kupferdichtring | 16 | |
| Z083022 | Passstift Getriebeglocke | 17 | 2 pro Motor |
| Z085304 | Zylinderkopf-Stehbolzen | 18 | Motoren ohne Hebebügel = 13 pro Motor |
| Z085304 | Zylinderkopf-Stehbolzen | 18 | Motoren mit Hebebügel = 10 pro Motor |
| Z086236 | Zylinderkopf-Stehbolzen | 18 | Motoren mit Hebebügel = 3 pro Motor |
| Z085883 | Zylinderkopf-Stehbolzen | 19 | Motoren ohne Hebebügel = 1 pro Motor |
| Z086237 | Zylinderkopf-Stehbolzen | 19 | Motoren mit Hebebügel = 1 pro Motor |
| Z083221 | Gehäuse Kurbelwelle hinten | 20 | früh (ohne Abb. 21) |
| Z084956 | Gehäuse Kurbelwelle hinten | 20 | spät (mit Abb. 21) |
| Z086357 | Passhülse zwischen Gehäusehälftenohne | .. 2 pro Gehäuse | |
| Z086563 | Schraube zwischen Gehäusehälftenohne | .. 2 pro Gehäuse | |
| Z000710 | Kurbelwellen-Halbring hinten | 21 | nur spät / 2 pro Gehäuse |
| Z006426 | Befestigungsschraube oben | 22 | früh |
| Z084971 | Befestigungsschraube oben | 22 | spät |
| Z201284 | Befestigungsschraube seitlich | 23 | früh |
| Z084970 | Befestigungsschraube seitlich | 23 | spät |
| Z016667 | Federring unter Schrauben | ohne | nur früh / 3 pro Gehäuse |
| Z086294 | Passhülse Gehäuse/Motorblock | 24 | |
| Z000697 | Banjo-Schraube Ölsteigleitung | 25 | |
| Z045902 | Dichtring | ohne | 2 pro Banjo-Schraube |
| Z086445 | Korkdichtung Verteilerschaft | 26 | |
| Z009200 | Schraube Verteilerbefestigung | ohne | 1 pro Motor |
| Z012071 | Zahnscheibe unter Schraube | ohne | 1 pro Motor |
| Z000045 | Unterlegscheibe unter Schraube | ohne | 1 pro Motor |
| Z212674 | Schraube Verteilerschmierung | 26a | muss leicht gekürzt werden |
| Z047068 | Dichtring unter Schraube | ohne | 1 pro Verteiler |
| Z084252 | Ölmessstab, gebraucht | 27 | nur Fahrzeuge ohne Ölmessstabführung |
| Z084269 | Dichtung Ölmessstab | 28 | nur Fahrzeuge ohne Ölmessstabführung |
| Z084251 | Ölmessstabführung | 29 | bei relativ wenigen Motoren verbaut |
| Z201289 | Befestigungsschraube | ohne | 1 pro Ölmessstabführung |
| Z016663 | Unterlegscheibe unter Schraube | ohne | 1 pro Ölmessstabführung |
| Z082870 | Ölmessstab, gebraucht | 30 | nur Fahrzeuge mit Ölmessstabführung |
| Z086196 | Ablasshahn, original | 31 | nur gebraucht / siehe nächste Zeile |
| Z320612 | Ablasshahn, Repro | ohne | Aussehen = nicht wie original |
| Z096909 | Fiberdichtring | 32 | 2 pro Ablasshahn |
| Z402827 | Kupferdichtring | 33 | 1 pro Ablasshahn |
| Z096416 | Kurbelwelle mit Lagern, im Tausch. | 34 | früh (Fahrzeuge ohne Abb. 21) |
| Z442822 | Kurbelwelle mit Lagern, im Tausch. | 34 | spät (Fahrzeuge mit Abb. 21) |
| Z000686 | Kurbelwellen-Stopfen | 35 | 6 pro Kurbelwelle |
| Z085726 | Führungsbuchse Getriebewelle | 36 | |
| Z086068 | Anlaufscheiben-Paar, Standard | 37 | für mittleren Hauptlagerbock |
| Z086069 | Anlaufscheiben-Paar, Übermaß | 37 | für mittleren Hauptlagerbock |
| Z040897 | Hauptlager-Satz | 38 | Standardmaß / 1 pro Motor |
| Z099657 | Hauptlager-Satz | 38 | Übermaß +10 / 1 pro Motor |
| Z099658 | Hauptlager-Satz | 38 | Übermaß +20 / 1 pro Motor |
| Z446381 | Hauptlager-Satz | 38 | Übermaß +30 / 1 pro Motor |
| Z179343 | Hauptlager-Satz | 38 | Übermaß +40 / 1 pro Motor |
| Z179344 | Hauptlager-Satz | 38 | Übermaß +60 / 1 pro Motor |
| Z083023 | Passstift klein, Hauptlagerbock | 39 | früh = 14 pro Motor, spät = 7 pro Motor |
| Z084869 | Passstift groß, Hauptlagerbock | 39 | nur spät / 7 pro Motor |
| Z085861 | Befestigungsbolzen Hauptlagerbock | 40 | 14 pro Motor |
| Z085392 | Unterlegscheibe unter Bolzen | ohne | 14 pro Motor |
| Z083436 | Kurbelwellen-Dämpfer | 41 | |
| Z086550 | Konus Kurbelwellen-Dämpfer | 42 | |
| Z085556 | Distanzring | 43 | |
| Z085923 | Ölschleuderring | 44 | |
| Z000700 | Kettenrad | 45 | |
| Z086061 | Ölpumpenantriebsritzel | 46 | |
| Z096864 | Befestigungskeil | 47 | |
| Z084644 | Riemenscheibe Kurbelwelle | 48 | früh (einfacher Keilriemen) |
| Z084928 | Riemenscheibe Kurbelwelle | 48 | spät (doppelläufiger Keilriemen) |
| Z018164 | Befestigungsschraube | 49 | 4 pro Riemenscheibe |
| Z012084 | Zahnscheibe | 50 | 2 pro Riemenscheibe |
| Z096641 | Kurbelwellen-Schraube | 51 | |
| Z086558 | Unterlegscheibe unter Schraube | 52 | |
| Z086067 | Sicherungsblech für Schraube | 53 | |
| Z082724 | Schwungscheibe | 54 | früh (10-Zoll-Kupplung) / im Tausch |
| Z083323 | Schwungscheibe, gewichtsreduziert | 54 | früh (10-Zoll-Kupplung) / im Tausch |
| Z086126 | Schwungscheibe | 54 | spät (9,5-Zoll-Kupplung) / im Tausch |
| Z261680 | Schwungscheibe, gewichtsreduziert | 54 | spät (9,5-Zoll-Kupplung) / im Tausch |
| Z083106 | Zahnkranz Schwungscheibe | 54a | |
| Z000685 | Passstift Kurbelwelle | 55 | 2 pro Schwungscheibe |
| Z084344 | Passstift Kupplung | 56 | früh (10 Zoll) / 2 pro Schwungscheibe |
| Z097098 | Passstift Kupplung | 56 | spät (9,5 Zoll) / 3 pro Schwungscheibe |
| Z096427 | Befestigungsschraube | 57 | 10 pro Schwungscheibe |
| Z000682 | Sicherungsblech | 58 | |

## SIMMERRING-UMBAU KURBELWELLE HINTEN

**Wir haben zwei verschiedene Systeme im Angebot – jeweils für Stahl- oder Alu-Ölwanne.**

**Z187581** = Sehr schöner Umbau mit einteiligem (!) modernem Simmerring, bei dem der Motor weder ausgebaut noch zerlegt werden muss. Kann beim Kupplungswechsel mit erledigt werden. Nur für frühe Fahrzeuge mit Stahl-Ölwanne! Nicht für Automatik-Fahrzeuge!

**Z515918** = Sehr schöner Umbau mit einteiligem (!) modernem Simmerring, bei dem der Motor weder ausgebaut noch zerlegt werden muss. Kann beim Kupplungswechsel mit erledigt werden. Nur für späte Fahrzeuge mit Aluminium-Ölwanne! Nicht für Automatik-Fahrzeuge!

**Z187539** = Umbau mit zweigeteiltem modernem Simmerring, für den ein anderes Gehäuse (Abb. 17) verwendet werden muss – Letzteres ist Teil des Satzes. Außerdem ist ein Abdrehen der Kurbelwelle erforderlich. Nur für frühe Fahrzeuge mit Stahl-Ölwanne!

**Z187553** = Umbau mit zweigeteiltem modernem Simmerring, für den ein anderes Gehäuse (Abb. 17) verwendet werden muss – Letzteres ist Teil des Satzes. Außerdem ist ein Abdrehen der Kurbelwelle erforderlich. Nur für späte Fahrzeuge mit Aluminium-Ölwanne!

**Ersatzteil nicht gefunden? Fragen Sie uns!**

**Muttern/Unterlegscheiben** etc. finden sich meist im Text hinter den zugehörigen Schrauben/Stehbolzen etc., auch wenn sie nicht extra abgebildet sind!

# Ersatzteilkatalog JAGUAR Mk2, 3.4/3.8/340

## MOTORBLOCK 2

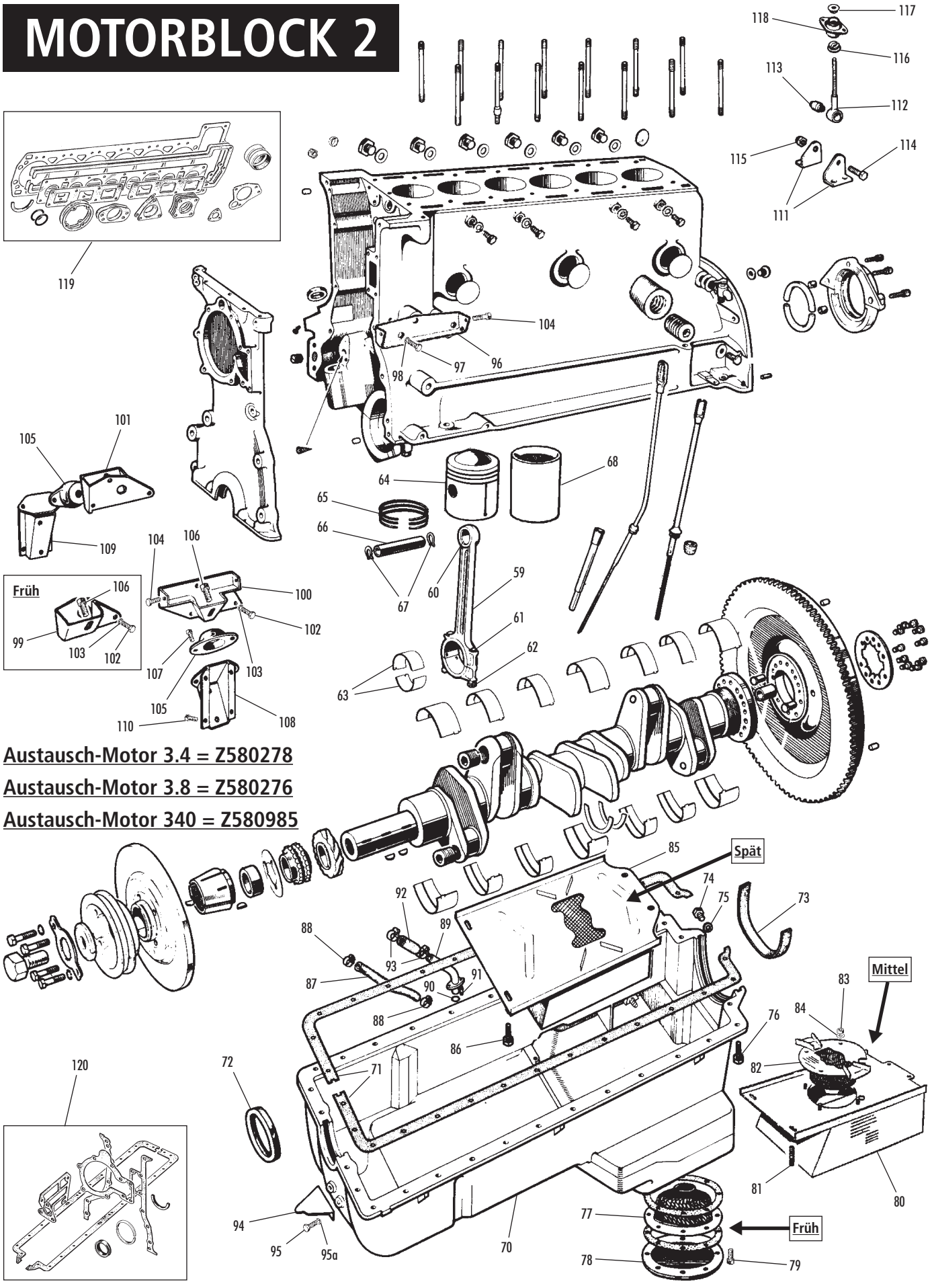


**Austausch-Motor 3.4 = Z580278**

**Austausch-Motor 3.8 = Z580276**

**Austausch-Motor 340 = Z580985**

# Ersatzteilkatalog JAGUAR Mk2, 3.4/3.8/340

| ET-Nr. | Bezeichnung | Abb. | Bemerkung |
|---|---|---|---|
| Z096926 | Pleuel, früh (geschmiedet) | 59 | nur gebraucht / 6 pro Motor |
| Z096925 | Pleuel, spät (gegossen) | 59 | generalüberholt / 6 pro Motor |
| Z000873 | Pleuelbuchse | 60 | 6 pro Motor |
| Z000687 | Pleuelschraube | 61 | 12 pro Motor |
| Z022577 | Pleuelmutter | 62 | 12 pro Motor |
| Z040481 | Pleuellager-Satz | 63 | Standardmaß / 1 pro Motor |
| Z040476 | Pleuellager-Satz | 63 | Übermaß +10 / 1 pro Motor |
| Z040477 | Pleuellager-Satz | 63 | Übermaß +20 / 1 pro Motor |
| Z047388 | Pleuellager-Satz | 63 | Übermaß +30 / 1 pro Motor |
| Z047389 | Pleuellager-Satz | 63 | Übermaß +40 / 1 pro Motor |
| Z103774 | Kolben-Satz (6 Stück), 3.4, 8:1 | 64 | Standardmaß / Einzel-Kolben auf Anfrage |
| Z103773 | Kolben-Satz (6 Stück), 3.4, 8:1 | 64 | Übermaß +20 / Einzel-Kolben auf Anfrage |
| Z087839 | Kolben-Satz (6 Stück), 3.4, 8:1 | 64 | Übermaß +30 / Einzel-Kolben auf Anfrage |
| Z087840 | Kolben-Satz (6 Stück), 3.4, 8:1 | 64 | Übermaß +40 / Einzel-Kolben auf Anfrage |
| Z087841 | Kolben-Satz (6 Stück), 3.4, 8:1 | 64 | Übermaß +60 / Einzel-Kolben auf Anfrage |
| Z419633 | Kolben-Satz (6 Stück), 3.4, 9:1 | 64 | Standardmaß / Einzel-Kolben auf Anfrage |
| Z419634 | Kolben-Satz (6 Stück), 3.4, 9:1 | 64 | Übermaß +20 / Einzel-Kolben auf Anfrage |
| Z419635 | Kolben-Satz (6 Stück), 3.4, 9:1 | 64 | Übermaß +40 / Einzel-Kolben auf Anfrage |
| Z419637 | Kolben-Satz (6 Stück), 3.4, 9:1 | 64 | Übermaß +60 / Einzel-Kolben auf Anfrage |
| Z103779 | Kolben-Satz (6 Stück), 3.8, 8:1 | 64 | Standardmaß / Einzel-Kolben auf Anfrage |
| Z103776 | Kolben-Satz (6 Stück), 3.8, 8:1 | 64 | Übermaß +20 / Einzel-Kolben auf Anfrage |
| Z103777 | Kolben-Satz (6 Stück), 3.8, 8:1 | 64 | Übermaß +30 / Einzel-Kolben auf Anfrage |
| Z103778 | Kolben-Satz (6 Stück), 3.8, 8:1 | 64 | Übermaß +40 / Einzel-Kolben auf Anfrage |
| Z086183 | Kolben-Satz (6 Stück), 3.8, 9:1 | 64 | Standardmaß / Einzel-Kolben auf Anfrage |
| Z086185 | Kolben-Satz (6 Stück), 3.8, 9:1 | 64 | Übermaß +20 / Einzel-Kolben auf Anfrage |
| Z086186 | Kolben-Satz (6 Stück), 3.8, 9:1 | 64 | Übermaß +30 / Einzel-Kolben auf Anfrage |
| Z086187 | Kolben-Satz (6 Stück), 3.8, 9:1 | 64 | Übermaß +40 / Einzel-Kolben auf Anfrage |
| Z118160 | Kolbenring-Satz, 3.4 | 65 | Standardmaß / 1 pro Motor |
| Z118156 | Kolbenring-Satz, 3.4 | 65 | Übermaß +20 / 1 pro Motor |
| Z290745 | Kolbenring-Satz, 3.4 | 65 | Übermaß +30 / 1 pro Motor |
| Z118158 | Kolbenring-Satz, 3.4 | 65 | Übermaß +40 / 1 pro Motor |
| Z118159 | Kolbenring-Satz, 3.4 | 65 | Übermaß +60 / 1 pro Motor |
| Z118151 | Kolbenring-Satz, 3.8 | 65 | Standardmaß / 1 pro Motor |
| Z118148 | Kolbenring-Satz, 3.8 | 65 | Übermaß +20 / 1 pro Motor |
| Z118149 | Kolbenring-Satz, 3.8 | 65 | Übermaß +30 / 1 pro Motor |
| Z118150 | Kolbenring-Satz, 3.8 | 65 | Übermaß +40 / 1 pro Motor |
| Z087089 | Kolbenbolzen | 66 | 6 pro Motor |
| Z094363 | Sprengring | 67 | 12 pro Motor |
| Z082541 | Laufbüchse, 3.4 | 68 | 6 pro Motor |
| Z083091 | Laufbüchse, 3.8 | 68 | 6 pro Motor |
| Z085048 | Ölwanne | 70 | früh (Stahl) / nur gebraucht |
| Z085268 | Ölwanne | 70 | spät (Aluminium) |
| Z083869 | Ölwannendichtungs-Paar | 71 | |
| Z045821 | Simmerring Kurbelwelle vorn | 72 | |
| Z083764 | Dichtung Ölwanne hinten | 73 | frühe Stahl-Ölwannen |
| Z083866 | Dichtung Ölwanne hinten | 73 | späte Stahl- und alle Aluminium-Ölwannen |
| Z086253 | Ölablassschraube, original | 74 | früh (Stahl-Ölwanne) / aus Messing |
| Z000137 | Ölablassschraube, original | 74 | spät (Aluminium-Ölwanne) / aus Stahl |
| Z420060 | Ölablassschraube, magnetisch | 74 | mit Dichtring (Abb. 75) |
| Z152755 | Ölablassschraube, Reparaturteil | 74 | wie original, aber größeres Gewinde |
| Z085966 | Dichtring | 75 | |
| Z000211 | Befestigungsschraube | 76 | 1 pro Ölwanne |
| Z000212 | Befestigungsschraube | 76 | früh = 25, spät = 23 pro Ölwanne |
| Z079020 | Befestigungsschraube | 76 | nur spät / 2 pro Ölwanne |
| Z012084 | Zahnscheibe unter Schrauben | ohne | 26 pro Ölwanne |
| Z084047 | Filtersieb Ölwanne unten | 77 | früh (Stahl-Ölwanne) |
| Z084046 | Halteblech Filtersieb | 78 | früh (Stahl-Ölwanne) |
| Z000211 | Befestigungsschraube | 79 | früh (Stahl-Ölwanne) / 8 pro Halteblech |
| Z118001 | Kupferring unter Schraube | ohne | früh (Stahl-Ölwanne) / 8 pro Halteblech |
| Z085276 | Ölschleuderblech | 80 | mittel (frühe Aluminium-Ölwanne) |
| Z083972 | Befestigungsstehbolzen | 81 | mittel / 4 pro Ölschleuderblech |
| Z001628 | Mutter für Stehbolzen | ohne | mittel / 4 pro Ölschleuderblech |
| Z012084 | Zahnscheibe unter Mutter | ohne | mittel / 4 pro Ölschleuderblech |
| Z085574 | Filtersieb in Ölwanne | 82 | mittel (frühe Aluminium-Ölwanne) |
| Z001627 | Befestigungsmutter | 83 | mittel / 4 pro Filtersieb |
| Z012071 | Zahnscheibe unter Mutter | 84 | mittel / 4 pro Filtersieb |
| Z086717 | Ölschleuderblech mit Filtersieb | 85 | spät (späte Alu-Ölwanne) / nur gebraucht |
| Z149122 | Befestigungsschraube | 86 | spät / 4 pro Ölschleuderblech |
| Z012084 | Zahnscheibe unter Schraube | ohne | spät / 4 pro Ölschleuderblech |
| Z082758 | Schlauch | 87 | früh (Stahl-Ölwanne) / vom Ölfilterflansch |
| Z283238 | Schlauchschelle | 88 | früh (Stahl-Ölwanne) |
| Z085523 | Ölrücklaufrohr | 89 | spät (Aluminium-Ölwanne) |
| Z085017 | Dichtring | 90 | spät (Aluminium-Ölwanne) |

| ET-Nr. | Bezeichnung | Abb. | Bemerkung |
|---|---|---|---|
| Z083972 | Befestigungsstehbolzen | 91 | spät (Alu-Ölwanne) / 2 pro Ölrücklaufrohr |
| Z001628 | Mutter für Stehbolzen | ohne | spät (Alu-Ölwanne) / 2 pro Ölrücklaufrohr |
| Z016667 | Federring unter Mutter | ohne | spät (Alu-Ölwanne) / 2 pro Ölrücklaufrohr |
| Z082758 | Schlauch | 92 | spät (Alu-Ölwanne) / vom Ölfilterflansch |
| Z087864 | Schlauchschelle | 93 | spät (Aluminium-Ölwanne) |
| Z419939 | Markierung für Zündzeitpunkt | 94 | früh (Stahl-Ölwanne) / nur gebraucht |
| Z083978 | Markierung für Zündzeitpunkt | 94 | spät (Aluminium-Ölwanne) |
| Z358509 | Befestigungsschraube | 95 | früh (Stahl-Ölwanne) / 2 pro Markierung |
| Z014874 | Befestigungsschraube | 95 | spät (Alu-Ölwanne) / 2 pro Markierung |
| Z012071 | Zahnscheibe unter Schraube | 95a | 2 pro Markierung |
| Z284899 | Mutter für Schraube | ohne | früh (Stahl-Ölwanne) / 2 pro Markierung |
| Z000045 | Unterlegscheibe unter Schraube | ohne | spät (Alu-Ölwanne) / 2 pro Markierung |
| Z084483 | Halter Lichtmaschine, früh | 96 | später = Teil von Motorhalter, nicht separat |
| Z002936 | Befestigungsschraube, früh | 97 | zum Motorblock / 3 pro LiMa-Halter |
| Z116091 | Federring, früh | 98 | zum Motorblock / 3 pro LiMa-Halter |
| Z082600 | Motorhalter links, früh | 99 | |
| Z085450 | Motorhalter links, spät | 100 | nicht Servolenkung mit C48-Lichtmaschine |
| Z084779 | Motorhalter links, spät | 100 | nur Servolenkung mit C48-Lichtmaschine |
| Z082601 | Motorhalter rechts | 101 | |
| Z201304 | Befestigungsschraube | 102 | zum Motorblock / 3 pro Motorhalter |
| Z018460 | Zahnscheibe | 103 | zum Motorblock / 3 pro Motorhalter |
| Z184407 | Befestigungsbolzen | 104 | 2 pro Lichtmaschine |
| Z017635 | Mutter für Bolzen | ohne | 2 pro Lichtmaschine |
| Z084589 | Motoraufhängungssilent | 105 | Repro |
| Z000118 | Motoraufhängungssilent | 105 | original |
| Z402385 | Motoraufhängungssilent | 105 | verstärkte Ausführung |
| Z000506 | Schraube in Silent-Mitte | 106 | 1 pro Silent |
| Z018320 | Federring unter Schraube | ohne | 1 pro Silent |
| Z118003 | Unterlegscheibe unter Schraube | ohne | 1 pro Silent |
| Z000213 | Befestigungsschraube für Silent | 107 | 2 pro Silent |
| Z001628 | Mutter für Schraube | ohne | 2 pro Silent |
| Z016667 | Federring unter Mutter | ohne | 2 pro Silent |
| Z082609 | Motorträger links | 108 | |
| Z082610 | Motorträger rechts | 109 | |
| Z000212 | Befestigungsschraube | 110 | 2 pro Motorträger |
| Z297020 | Befestigungsbolzen | 110 | 2 pro Motorträger |
| Z001628 | Mutter für Schraube und Bolzen | ohne | 4 pro Motorträger |
| Z016667 | Federring unter Mutter | ohne | 4 pro Motorträger |
| Z419647 | Halter-Paar Getriebe oben | 111 | nur gebraucht |
| Z201254 | Befestigungsschraube | ohne | zur Getriebeglocke / 4 pro Halter-Paar |
| Z012084 | Zahnscheibe unter Schraube | ohne | zur Getriebeglocke / 4 pro Halter-Paar |
| Z082865 | Motorstabilisator hinten oben | 112 | |
| Z045776 | Silentgummibuchse | 113 | |
| Z079058 | Verbindungsbolzen | 114 | |
| Z017644 | Mutter für Bolzen | 115 | |
| Z082638 | Einstellmutter unten | 116 | |
| Z082626 | Einstellmutter oben | 117 | |
| Z017637 | Fixiermutter Motorstabilisator | ohne | sitzt ganz oben auf Abb. 112 |
| Z084553 | Aufhängungssilentgummi | 118 | Repro |
| Z086718 | Aufhängungssilentgummi | 118 | original |
| Z000212 | Befestigungsschraube | ohne | 2 pro Silentgummi |
| Z017635 | Mutter für Schraube | ohne | 2 pro Silentgummi |
| Z004389 | Motordichtsatz oben, 3.4/340 | 119 | alle Dichtungen rund um den Zylinderkopf |
| Z082805 | Motordichtsatz oben, 3.8 | 119 | alle Dichtungen rund um den Zylinderkopf |
| Z004463 | Motordichtsatz unten | 120 | alle Dichtungen, die nicht in Abb. 119 drin sind |

**Muttern/Unterlegscheiben** etc. finden sich meist im Text hinter den zugehörigen Schrauben/Stehbolzen etc., auch wenn sie nicht extra abgebildet sind!

**Ersatzteil nicht gefunden?**
**Fragen Sie uns!**

# Ersatzteilkatalog JAGUAR Mk2, 3.4/3.8/340

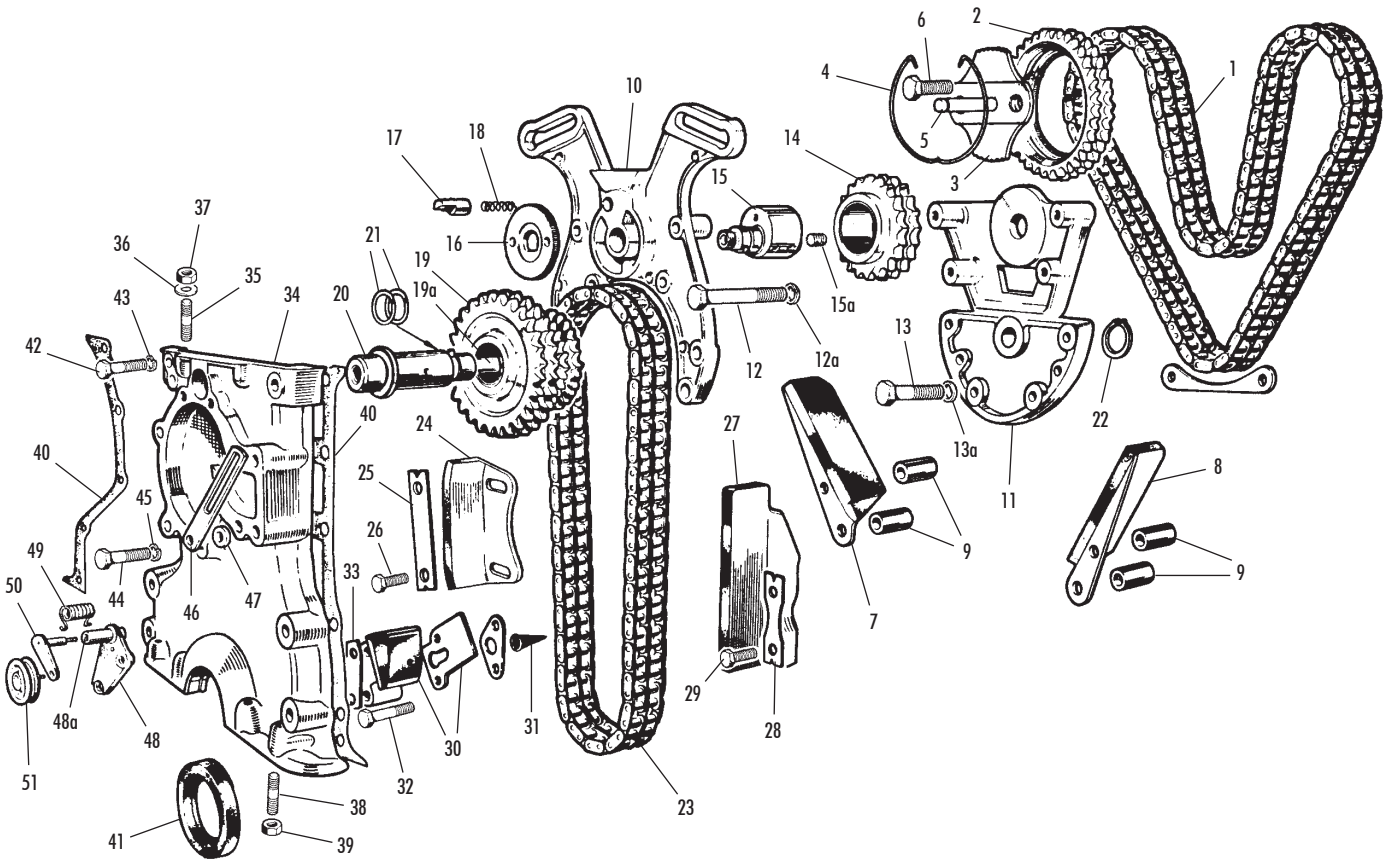


## MOTORSTEUERUNG · ÖLPUMPE

**Ölpumpe = Z085573**

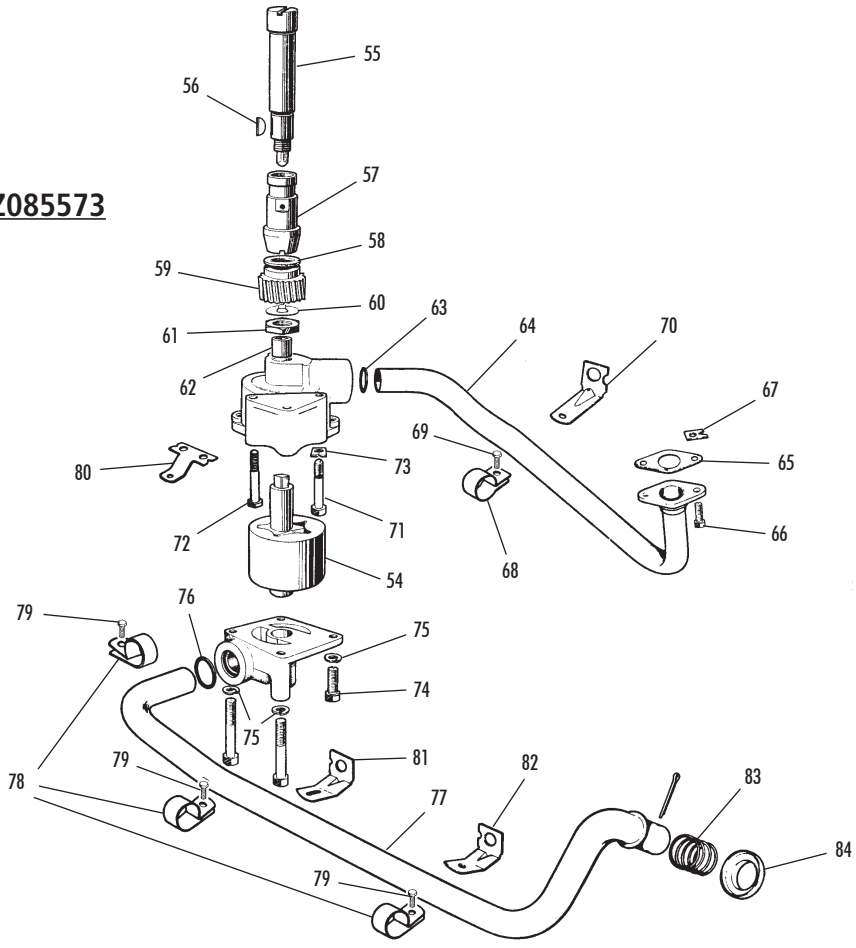

# Ersatzteilkatalog JAGUAR Mk2, 3.4/3.8/340

| ET-Nr. | Bezeichnung | Abb. | Bemerkung |
|---|---|---|---|
| Z314666 | Steuerkette oben | 1 | |
| Z000703 | Steuerkettenrad Nockenwelle | 2 | 2 pro Motor |
| Z092581 | Mikro-Ritzel Nockenwelle | 3 | nicht wie original / 2 pro Motor |
| Z085625 | Sicherungsring | 4 | 2 pro Motor |
| Z092578 | Stift für Mikro-Ritzel | 5 | nicht wie original / 2 pro Motor |
| Z085630 | Sternsicherung für Original-Stift | ohne | nur frühe Original-Ritzel / 2 pro Motor |
| Z085857 | Seegerring für Original-Stift | ohne | nur frühe Original-Ritzel / 2 pro Motor |
| Z086040 | Befestigungsschraube | 6 | 4 pro Motor |
| Z045809 | Gleitschiene oben rechts | 7 | |
| Z000705 | Gleitschiene oben links | 8 | |
| Z262994 | Distanzbuchse Gleitschiene | 9 | |
| Z094669 | Kettenrad-Halter vorn | 10 | |
| Z094671 | Kettenrad-Halter hinten | 11 | |
| Z085589 | Verbindungsstehbolzen | ohne | 4 pro Kettenrad-Halter vorn und hinten |
| Z001627 | Mutter für Stehbolzen | ohne | 4 pro Kettenrad-Halter vorn und hinten |
| Z012071 | Zahnscheibe unter Mutter | ohne | 4 pro Kettenrad-Halter vorn und hinten |
| Z018290 | Befestigungsbolzen | 12 | Kettenrad-Halter an Motorblock / 4 Stück |
| Z096829 | Zahnscheibe unter Bolzen | 12a | 4 pro Kettenrad-Halter vorn und hinten |
| Z295092 | Befestigungsbolzen | 13 | 2 pro Kettenrad-Halter hinten |
| Z096829 | Zahnscheibe unter Bolzen | 13a | 2 pro Kettenrad-Halter hinten |
| Z000702 | Steuerkettenrad oben Mitte | 14 | |
| Z085576 | Exzenterwelle | 15 | |
| Z085919 | Stopfen in Exzenterwelle | 15a | |
| Z095518 | Einstellplatte Steuerkette oben | 16 | |
| Z096830 | Sicherungsscheibe | ohne | unter Befestigungsmutter für Einstellplatte |
| Z095526 | Führungsbolzen | 17 | |
| Z085989 | Feder | 18 | |
| Z000701 | Steuerkettenrad Mitte | 19 | beinhaltet Abb. 19a |
| Z086085 | Buchse Steuerkettenrad | 19a | |
| Z085513 | Kettenrad-Welle | 20 | |
| Z083945 | Einstellscheibe | 21 | Menge nach Bedarf |
| Z086136 | Seegerring | 22 | arretiert Kettenrad-Welle an -Halter |
| Z035990 | Steuerkette unten | 23 | |
| Z082463 | Gleitschiene unten rechts | 24 | früh / Abbildung nicht originalgetreu |
| Z085586 | Gleitschiene unten rechts | 24 | spät |
| Z085592 | Sicherungsblech Gleitschiene | 25 | nur spät |
| Z000211 | Befestigungsschraube | 26 | nur spät / 2 pro Gleitschiene |
| Z000704 | Gleitschiene unten links | 27 | |
| Z085150 | Sicherungsblech Gleitschiene | 28 | |
| Z000211 | Befestigungsschraube | 29 | 2 pro Gleitschiene |
| Z000116 | Kettenspanner | 30 | |
| Z000693 | Drahtfilter hinter Kettenspanner | 31 | |
| Z018128 | Befestigungsschraube | 32 | 2 pro Kettenspanner |
| Z082468 | Sicherungsblech Kettenspanner | 33 | |
| Z097089 | Stirndeckel | 34 | nur gebraucht |
| Z085591 | Stehbolzen oben | 35 | 2 pro Stirndeckel |
| Z118001 | Kupferring | 36 | 2 pro Stirndeckel |
| Z001628 | Mutter | 37 | 2 pro Stirndeckel |
| Z116089 | Federring unter Mutter | ohne | 2 pro Stirndeckel |
| Z243533 | Stehbolzen unten, früh | 38 | 4 pro Stirndeckel |
| Z086102 | Stehbolzen unten, spät | 38 | 4 pro Stirndeckel |
| Z001628 | Mutter Stehbolzen unten | 39 | 4 pro Stirndeckel |
| Z116089 | Federring unter Mutter | ohne | 4 pro Stirndeckel |
| Z000690 | Stirndeckeldichtungs-Paar | 40 | |
| Z045821 | Simmerring Kurbelwelle vorn | 41 | Repro |
| Z026991 | Simmerring Kurbelwelle vorn | 41 | original |
| Z295092 | Befestigungsbolzen | 42 | 1 pro Stirndeckel |
| Z258714 | Befestigungsbolzen | 42 | früh = 2, spät = 1 pro Stirndeckel |
| Z258726 | Befestigungsbolzen | 42 | spät / 1 pro Stirndeckel und Zündkabel-Clip |
| Z258750 | Befestigungsbolzen | 42 | früh = 2, spät = 1 pro Stirndeckel |
| Z258764 | Befestigungsbolzen | 42 | spät / 1 pro Stirndeckel und LiMa-Halter |
| Z258749 | Befestigungsbolzen | 42 | 3 pro Stirndeckel und Wasserpumpe |
| Z218576 | Befestigungsbolzen | 42 | 1 pro Stirndeckel und Wasserpumpe |
| Z116089 | Federring | 43 | 9 pro Stirndeckel |
| Z276014 | Befestigungsbolzen | 44 | früh = 5, spät = 3 pro Stirndeckel |
| Z258807 | Befestigungsbolzen | 44 | spät / 1 pro Stirndeckel und KeiRie-Spanner |
| Z258801 | Befestigungsbolzen | 44 | spät / 1 pro Stirndeckel und KeiRie-Spanner |
| Z116091 | Federring | 45 | 5 pro Stirndeckel |
| Z085937 | Lichtmaschinen-Einstellhalter | 46 | früh / nicht bei C48-Lichtmaschine |
| Z086688 | Lichtmaschinen-Einstellhalter | 46 | spät / nicht bei C48-Lichtmaschine |
| Z016663 | Unterlegscheibe | ohne | 1 pro Lichtmaschinen-Einstellhalter |
| Z085501 | Distanzscheibe | 47 | nicht bei C48-Lichtmaschine |
| Z082618 | Distanzscheibe | 47 | nur bei C48-Lichtmaschine |

| ET-Nr. | Bezeichnung | Abb. | Bemerkung |
|---|---|---|---|
| Z297007 | Keilriemenspanner-Sockel | 48 | mittel und spät / nur gebraucht |
| Z267490 | Buchse in Sockel | 48a | mittel und spät / 2 pro Sockel |
| Z084557 | Feder Keilriemenspanner | 49 | mittel und spät |
| Z085442 | Spannrollen-Halter | 50 | mittel und spät |
| Z290135 | Befestigungsmutter Halter | ohne | mittel und spät |
| Z084657 | Keilriemen-Spannrolle | 51 | mittel |
| Z084932 | Keilriemen-Spannrolle | 51 | spät |
| Z290094 | Befestigungsmutter Spannrolle | ohne | |
| Z084308 | Rotor Ölpumpe | 54 | |
| Z097102 | Antriebswelle Ölpumpe | 55 | |
| Z096853 | Arretierungs-Keil | 56 | |
| Z097104 | Lagergehäuse Verteilerwelle | 57 | |
| Z086356 | Zwischenscheibe | 58 | |
| Z000691 | Ölpumpen-Ritzel | 59 | |
| Z000692 | Sicherungsblech | 60 | |
| Z001701 | Mutter | 61 | |
| Z097106 | Kupplungsstück | 62 | |
| Z097107 | Dichtring | 63 | |
| Z085603 | Öldruckrohr | 64 | Ölpumpen-Ausgang |
| Z085709 | Dichtung | 65 | |
| Z314646 | Befestigungsschraube | 66 | 2 pro Motor |
| Z264649 | Zahnscheibe für Schraube | 67 | 2 pro Motor |
| Z265488 | Halteclip | 68 | |
| Z292656 | Befestigungsschraube | 69 | |
| Z420075 | Mutter für Schraube | ohne | |
| Z333900 | Unterlegscheibe unter Mutter | ohne | |
| Z087625 | Haltebügel | 70 | an Hauptlagerbock befestigt |
| Z097264 | Pass-Schraube | 71 | 2 pro Ölpumpe |
| Z258733 | Befestigungsschraube | 72 | 1 pro Ölpumpe |
| Z264649 | Zahnscheibe | 73 | 3 pro Ölpumpe |
| Z302353 | Schraube | 74 | 2 pro Ölpumpe |
| Z016667 | Federring | 75 | 4 pro Ölpumpe |
| Z097107 | Dichtring | 76 | früh |
| Z262522 | Dichtring | 76 | spät / alle Ölpumpen heutiger Produktion |
| Z420105 | Ölsaugrohr, früh | 77 | Ölpumpen-Eingang / nur gebraucht |
| Z083979 | Ölsaugrohr, spät | 77 | Ölpumpen-Eingang |
| Z265488 | Halteclip, früh | 78 | 2 pro Motor |
| Z085581 | Halteclip, spät | 78 | 3 pro Motor |
| Z292656 | Befestigungsschraube | 79 | früh = 2, spät = 3 pro Motor |
| Z420075 | Mutter für Schraube | ohne | früh = 2, spät = 3 pro Motor |
| Z333900 | Unterlegscheibe unter Mutter | ohne | früh = 2, spät = 3 pro Motor |
| Z097115 | Haltebügel, früh | 80 | an Ölpumpe befestigt |
| Z084943 | Haltebügel, spät | 80 | an Ölpumpe befestigt |
| Z087624 | Haltebügel, spät | 81 | an mittlerem Hauptlagerbock befestigt |
| Z087623 | Haltebügel, spät | 82 | an hinterem Hauptlagerbock befestigt |
| Z096735 | Feder, früh | 83 | |
| Z085562 | Feder, spät | 83 | |
| Z085563 | Ring, spät | 84 | |

**Muttern/Unterlegscheiben** etc. finden sich meist im Text hinter den zugehörigen Schrauben/Stehbolzen etc., auch wenn sie nicht extra abgebildet sind!

**Ersatzteil nicht gefunden?**
**Fragen Sie uns!**

# Ersatzteilkatalog JAGUAR Mk2, 3.4/3.8/340

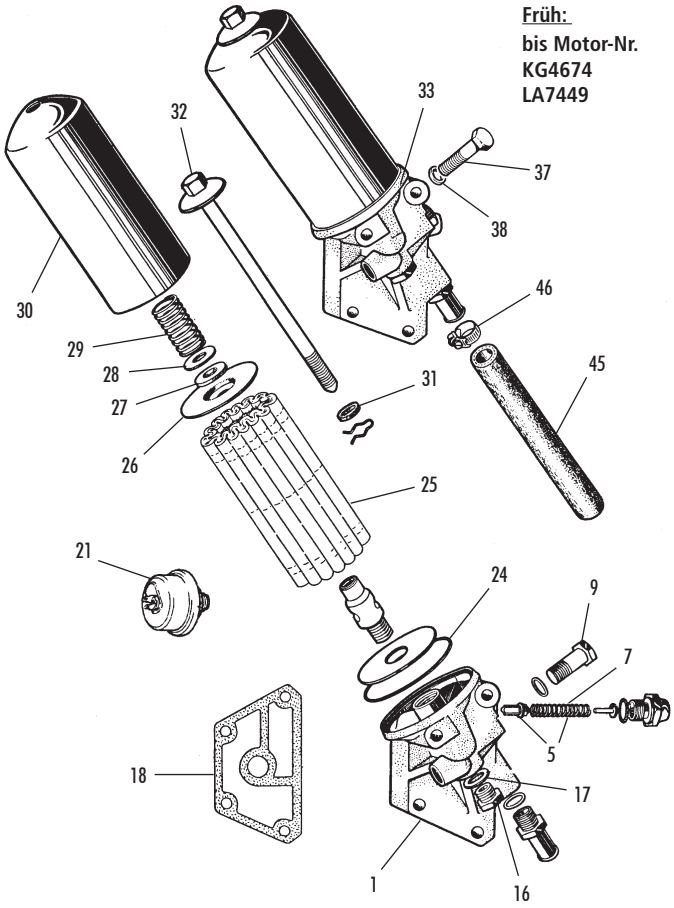


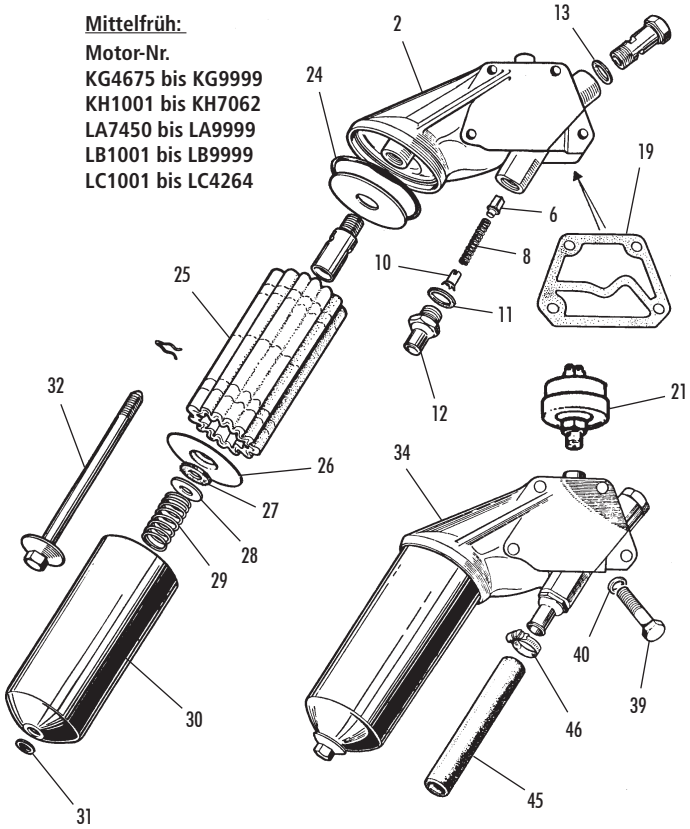


## ÖLFILTER

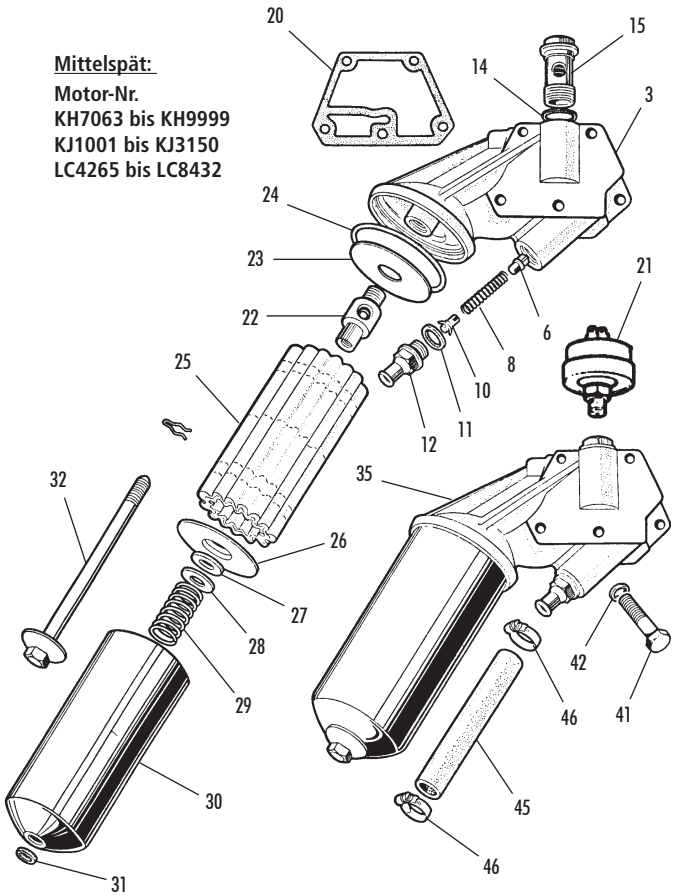


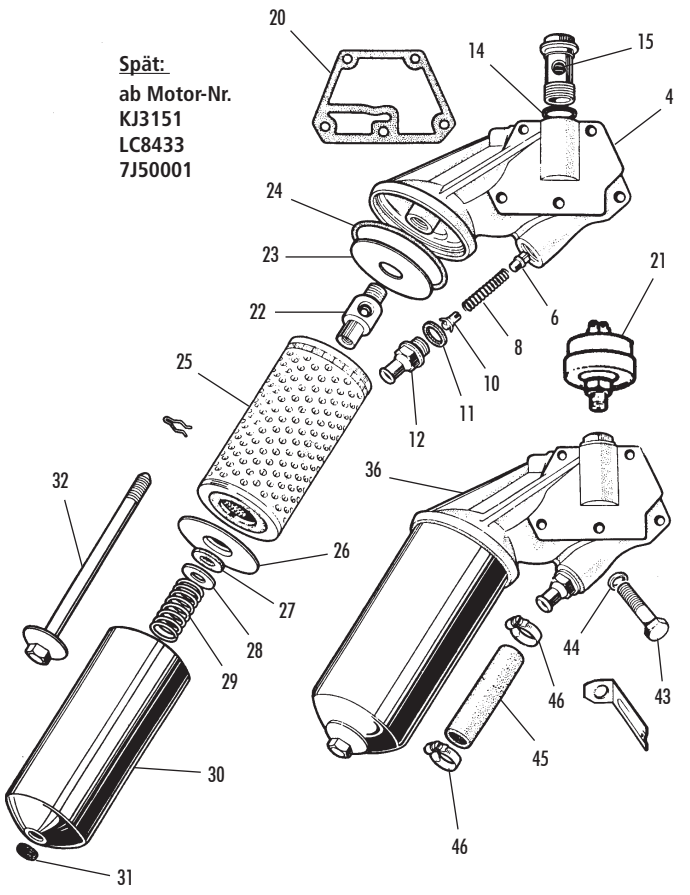

# Ersatzteilkatalog JAGUAR Mk2, 3.4/3.8/340

| ET-Nr. | Bezeichnung | Abb. | Bemerkung |
|---|---|---|---|
| Z033899 | Ölfilterflansch | 1 | früh / nur gebraucht |
| Z034817 | Ölfilterflansch | 2 | mittelfrüh / nur gebraucht |
| Z420358 | Ölfilterflansch | 3 | mittelspät |
| Z420359 | Ölfilterflansch | 4 | spät |
| Z323020 | Druckventil mit Feder | 5 | früh |
| Z015624 | Druckventil | 6 | mittelfrüh bis spät |
| Z033600 | Feder für Druckventil | 7 | früh |
| Z034827 | Feder für Druckventil | 8 | mittelfrüh bis spät |
| Z420371 | Ablassschraube | 9 | früh / nur gebraucht |
| Z034829 | Druckventil-Spinne | 10 | mittelfrüh bis spät |
| Z038586 | Dichtring | 11 | mittelfrüh bis spät |
| Z038587 | Ölschlauch-Adapter | 12 | mittelfrüh bis spät |
| Z295710 | Dichtring | 13 | mittelfrüh |
| Z291193 | Dichtring | 14 | mittelspät bis spät |
| Z038588 | Druckventil | 15 | mittelspät bis spät |
| Z033900 | Verschlussstopfen | 16 | früh / nur gebraucht |
| Z241938 | Dichtring | 17 | früh |
| Z082956 | Dichtung Ölfilterflansch | 18 | früh |
| Z083863 | Dichtung Ölfilterflansch | 19 | mittelfrüh |
| Z085200 | Dichtung Ölfilterflansch | 20 | mittelspät bis spät |
| Z083551 | Öldruck-Geber, original | 21 | Vorsicht bei billigen Repros! |
| Z038366 | Ölfilter-Anker | 22 | mittelspät bis spät / nur gebraucht |
| Z038592 | Haltescheibe Ölfilter-Einsatz oben | 23 | mittelspät bis spät / nur gebraucht |
| Z032179 | Dichtring Ölfilter-Einsatz | 24 | |
| Z002728 | Ölfilter-Einsatz | 25 | moderner Papierfilter / mit Dichtring |
| Z003216 | Haltescheibe Ölfilter-Einsatz unten | 26 | |
| Z000548 | Filzdichtung | 27 | |
| Z016664 | Unterlegscheibe | 28 | |
| Z030503 | Feder | 29 | |
| Z033897 | Ölfiltergehäuse | 30 | |
| Z004633 | Dichtung Ölfilter-Schraube | 31 | |
| Z420356 | Ölfilter-Schraube | 32 | nur gebraucht |
| Z083514 | Ölfilter-Einheit, komplett | 33 | früh / nur gebraucht |
| Z083862 | Ölfilter-Einheit, komplett | 34 | mittelfrüh / nur gebraucht |
| Z085196 | Ölfilter-Einheit, komplett | 35 | mittelspät / nur gebraucht |
| Z086022 | Ölfilter-Einheit, komplett | 36 | spät |
| Z258726 | Befestigungsbolzen, kurz | 37 | früh / 2 pro Ölfilter-Einheit |
| Z218577 | Befestigungsbolzen, mittel | 37 | früh / 1 pro Ölfilter-Einheit |
| Z420364 | Befestigungsbolzen, lang | 37 | früh / 1 pro Ölfilter-Einheit |
| Z118001 | Kupferring unter Bolzen | 38 | früh / 4 pro Ölfilter-Einheit |
| Z258726 | Befestigungsbolzen, lang | 39 | mittelfrüh / 3 pro Ölfilter-Einheit |
| Z258693 | Befestigungsbolzen, kurz | 39 | mittelfrüh / 1 pro Ölfilter-Einheit |
| Z118001 | Kupferring unter Bolzen | 40 | mittelfrüh / 4 pro Ölfilter-Einheit |
| Z318638 | Befestigungsbolzen, kurz | 41 | mittelspät / 1 pro Ölfilter-Einheit |
| Z258727 | Befestigungsbolzen, mittel | 41 | mittelspät / 3 pro Ölfilter-Einheit |
| Z318639 | Befestigungsbolzen, lang | 41 | mittelspät / 1 pro Ölfilter-Einheit |
| Z118001 | Kupferring unter Bolzen | 42 | mittelspät / 5 pro Ölfilter-Einheit |
| Z258693 | Befestigungsbolzen, kurz | 43 | spät / 1 pro Ölfilter-Einheit |
| Z258726 | Befestigungsbolzen, mittel | 43 | spät / 3 pro Ölfilter-Einheit |
| Z258727 | Befestigungsbolzen, lang | 43 | spät / 1 pro Ölfilter-Einheit |
| Z118001 | Kupferring unter Bolzen | 44 | spät / 5 pro Ölfilter-Einheit |
| Z082758 | Überdruckschlauch | 45 | |
| Z087865 | Schlauchschelle | 46 | 2 pro Schlauch |

**Muttern/Unterlegscheiben** etc. finden sich meist im Text hinter den zugehörigen Schrauben/Stehbolzen etc., auch wenn sie nicht extra abgebildet sind!

**Ersatzteil nicht gefunden?**
**Fragen Sie uns!**

| ET-Nr. | Bezeichnung | Abb. | Bemerkung |
|---|---|---|---|

## ÖLFILTER-UMBAU-KIT

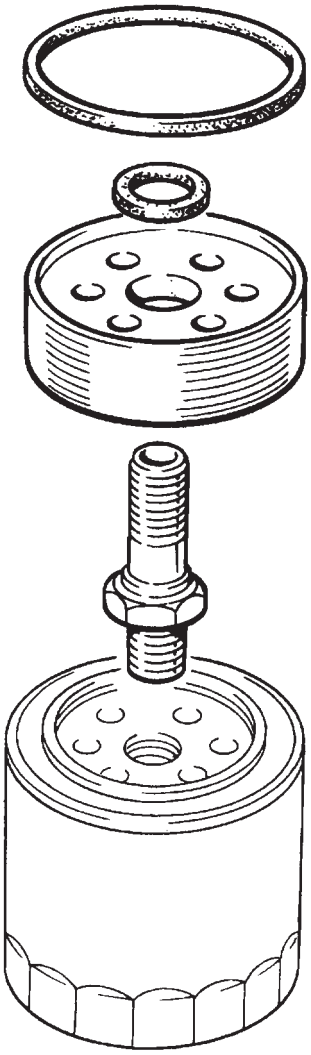

**Stand heutiger Technik (Ölfilterpatrone).**

**Komplett-Kit** ohne Filterpatrone, früh und mittelfrüh (siehe linke Seite) = Z116004.

**Komplett-Kit** ohne Filterpatrone, mittelspät und spät (siehe linke Seite) = Z116005.

**Filterpatrone** für Umbau-Kits = Z188188.

# Ersatzteilkatalog JAGUAR Mk2, 3.4/3.8/340

**AUSTAUSCH-ZYLINDERKOPF:**
**3.4/3.8 = Z087013 · 340 = Z420418**

## ZYLINDERKOPF 1

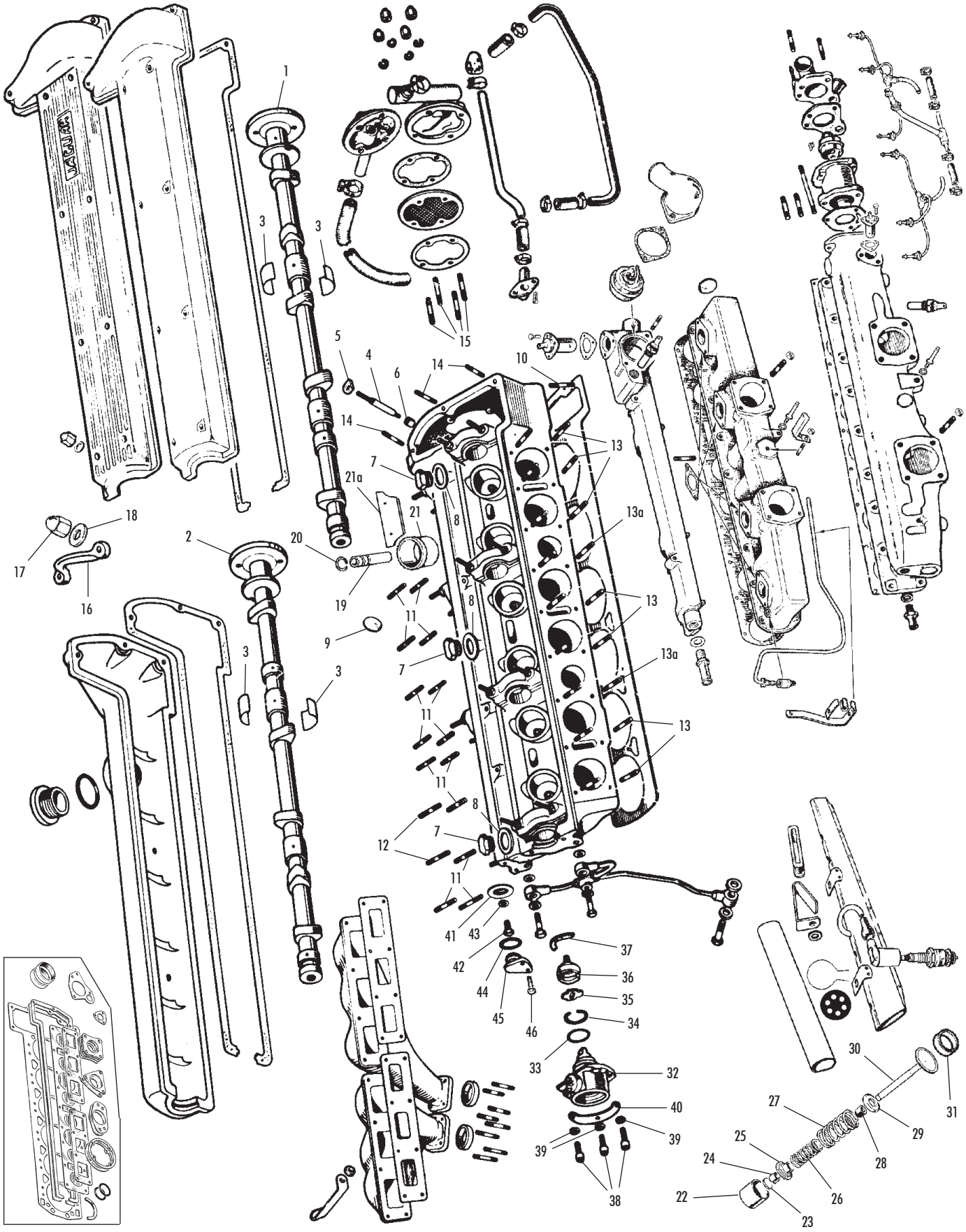

# Ersatzteilkatalog JAGUAR Mk2, 3.4/3.8/340

| ET-Nr. | Bezeichnung | Abb. | Bemerkung |
|---|---|---|---|
| Z083337 | Nockenwelle Einlass | 1 | im Tausch |
| Z082953 | Nockenwelle Auslass | 2 | im Tausch |
| Z085941 | Nockenwellenlager-Satz | 3 | 1 pro Kopf |
| Z086108 | Stehbolzen Nockenwellen | 4 | 16 pro Kopf |
| Z001628 | Mutter für Stehbolzen | ohne | 16 pro Kopf |
| Z016667 | Federring unter Mutter | ohne | 16 pro Kopf |
| Z086092 | Unterlegscheibe unter Mutter | 5 | 3.4 und 3.8 / D-förmig / 16 pro Kopf |
| Z016663 | Unterlegscheibe unter Mutter | 5 | 340 / rund / 16 pro Kopf |
| Z086294 | Pass-Hülse Stehbolzen | 6 | 16 pro Kopf |
| Z085505 | Ölstopfen | 7 | |
| Z085972 | Kupferring | 8 | |
| Z000681 | Froststopfen | 9 | 2 pro Kopf (Auspuff-Seite) |
| Z084484 | Stehbolzen vorn unten | 10 | 4 pro Kopf |
| Z001628 | Mutter für Stehbolzen | ohne | 4 pro Kopf |
| Z118001 | Kupferring unter Mutter | ohne | 3.4 und 3.8 = 4, 340 = 2 pro Kopf |
| Z016667 | Federring unter Mutter | ohne | nur 340 = 2 pro Kopf (Block-Befestigung) |
| Z039517 | Stehbolzen, Normalstahl | 11 | Schaltgetriebe = 14, Automatik = 16 pro Kopf |
| Z082651 | Stehbolzen, Edelstahl | 11 | Schaltgetriebe = 14, Automatik = 16 pro Kopf |
| Z086298 | Stehbolzen, Normalstahl | 12 | Schaltgetriebe / 2 pro Entlüftung und Kopf |
| Z542493 | Stehbolzen, Edelstahl | 12 | Schaltgetriebe / 2 pro Entlüftung und Kopf |
| Z084976 | Distanzring auf Stehbolzen | ohne | Schaltgetriebe / 2 pro Entlüftung und Kopf |
| Z001659 | Messingmutter für Stehbolzen | ohne | 16 pro Kopf |
| Z016667 | Federring unter Mutter | ohne | 16 pro Kopf |
| Z039517 | Stehbolzen, Normalstahl | 13 | 3.4 und 3.8 = 18, 340 = 16 pro Kopf |
| Z082651 | Stehbolzen, Edelstahl | 13 | 3.4 und 3.8 = 18, 340 = 16 pro Kopf |
| Z085591 | Stehbolzen, Normalstahl | 13a | 340 / 2 pro Heizungsrohr und Kopf |
| Z085601 | Stehbolzen, Edelstahl | 13a | 340 / 2 pro Heizungsrohr und Kopf |
| Z001628 | Mutter für Stehbolzen | ohne | 18 pro Kopf |
| Z016667 | Federring unter Mutter | ohne | 18 pro Kopf |
| Z086170 | Stehbolzen Ventildeckel vorn | 14 | 3.4 und 3.8 / 6 pro Kopf |
| Z096707 | Stehbolzen Ventildeckel vorn | 14 | 340 / Normalstahl / 6 pro Kopf |
| Z096708 | Stehbolzen Ventildeckel vorn | 14 | 340 / Edelstahl / 6 pro Kopf |
| Z086169 | Stehbolzen Motorentlüftung | 15 | |
| Z314855 | Motorhebebügel, Aluminium | 16 | spät / 2 pro Kopf |
| Z000120 | Zylinderkopf-Hutmutter | 17 | verchromt / 14 pro Kopf |
| Z086329 | Unterlegscheibe unter Hutmutter | ohne | 3.4/3.8 / D-förmig / Chrom / 10 pro Kopf |
| Z082464 | Unterlegscheibe unter Hutmutter | 18 | 3.4/3.8 = 4, 340 = 14 pro Kopf / Chrom |
| Z087365 | Ventilführung Einlass | 19 | Standardmaß / 6 pro Kopf |
| Z087363 | Ventilführung Einlass | 19 | 1. Übermaß (0,076 mm) / 6 pro Kopf |
| Z083574 | Ventilführung Einlass | 19 | 2. Übermaß (0,127 mm) / 6 pro Kopf |
| Z087366 | Ventilführung Einlass | 19 | 3. Übermaß (0,254 mm) / 6 pro Kopf |
| Z102760 | Ventilführung Auslass | 19 | Standardmaß / 6 pro Kopf |
| Z087009 | Ventilführung Auslass | 19 | 1. Übermaß (0,076 mm) / 6 pro Kopf |
| Z027042 | Ventilführung Auslass | 19 | 2. Übermaß (0,127 mm) / 6 pro Kopf |
| Z087010 | Ventilführung Auslass | 19 | 3. Übermaß (0,254 mm) / 6 pro Kopf |
| Z087011 | Sicherungs-Clip Ventilführung | 20 | 12 pro Kopf |
| Z000694 | Stößeltassenführung | 21 | 12 pro Kopf |
| Z198803 | Halter-Satz Stößeltassenführung | 21a | nicht original, aber durchaus empfehlenswert |
| Z000146 | Stößeltasse | 22 | 12 pro Kopf |
| Z263149 | Ventileinstellplättchen | 23 | 2,1590 mm / siehe Kasten unten rechts |
| Z400907 | Ventileinstellplättchen | 23 | 2,1844 mm / siehe Kasten unten rechts |
| Z400908 | Ventileinstellplättchen | 23 | 2,2098 mm / siehe Kasten unten rechts |
| Z400909 | Ventileinstellplättchen | 23 | 2,2352 mm / siehe Kasten unten rechts |
| Z327536 | Ventileinstellplättchen | 23 | 2,2606 mm / siehe Kasten unten rechts |
| Z327538 | Ventileinstellplättchen | 23 | 2,2860 mm / siehe Kasten unten rechts |
| Z402805 | Ventileinstellplättchen | 23 | 2,3114 mm / siehe Kasten unten rechts |
| Z327542 | Ventileinstellplättchen | 23 | 2,3368 mm / siehe Kasten unten rechts |
| Z402807 | Ventileinstellplättchen | 23 | 2,3622 mm / siehe Kasten unten rechts |
| Z402808 | Ventileinstellplättchen | 23 | 2,3876 mm / siehe Kasten unten rechts |
| Z327548 | Ventileinstellplättchen | 23 | 2,4130 mm / siehe Kasten unten rechts |
| Z327550 | Ventileinstellplättchen | 23 | 2,4384 mm / siehe Kasten unten rechts |
| Z327552 | Ventileinstellplättchen | 23 | 2,4638 mm / siehe Kasten unten rechts |
| Z327554 | Ventileinstellplättchen | 23 | 2,4892 mm / siehe Kasten unten rechts |
| Z327556 | Ventileinstellplättchen | 23 | 2,5146 mm / siehe Kasten unten rechts |
| Z327558 | Ventileinstellplättchen | 23 | 2,5400 mm / siehe Kasten unten rechts |
| Z327560 | Ventileinstellplättchen | 23 | 2,5654 mm / siehe Kasten unten rechts |
| Z327562 | Ventileinstellplättchen | 23 | 2,5908 mm / siehe Kasten unten rechts |
| Z327564 | Ventileinstellplättchen | 23 | 2,6162 mm / siehe Kasten unten rechts |
| Z327568 | Ventileinstellplättchen | 23 | 2,6416 mm / siehe Kasten unten rechts |
| Z327570 | Ventileinstellplättchen | 23 | 2,6670 mm / siehe Kasten unten rechts |
| Z402820 | Ventileinstellplättchen | 23 | 2,6924 mm / siehe Kasten unten rechts |
| Z327574 | Ventileinstellplättchen | 23 | 2,7178 mm / siehe Kasten unten rechts |
| Z327576 | Ventileinstellplättchen | 23 | 2,7432 mm / siehe Kasten unten rechts |
| Z085804 | Ventileinstellplättchen | 23 | 2,7686 mm / siehe Kasten unten rechts |
| Z085802 | Ventileinstellplättchen | 23 | 2,7940 mm / siehe Kasten unten rechts |
| Z580449 | Ventileinstellplättchen | 23 | 2,8194 mm / siehe Kasten unten rechts |
| Z580450 | Ventileinstellplättchen | 23 | 2,8448 mm / siehe Kasten unten rechts |
| Z580451 | Ventileinstellplättchen | 23 | 2,8702 mm / siehe Kasten unten rechts |
| Z580452 | Ventileinstellplättchen | 23 | 2,8956 mm / siehe Kasten unten rechts |
| Z580453 | Ventileinstellplättchen | 23 | 2,9210 mm / siehe Kasten unten rechts |
| Z580454 | Ventileinstellplättchen | 23 | 2,9464 mm / siehe Kasten unten rechts |
| Z580455 | Ventileinstellplättchen | 23 | 2,9718 mm / siehe Kasten unten rechts |
| Z580456 | Ventileinstellplättchen | 23 | 2,9972 mm / siehe Kasten unten rechts |
| Z580457 | Ventileinstellplättchen | 23 | 3,0226 mm / siehe Kasten unten rechts |
| Z580458 | Ventileinstellplättchen | 23 | 3,0480 mm / siehe Kasten unten rechts |
| Z580459 | Ventileinstellplättchen | 23 | 3,0734 mm / siehe Kasten unten rechts |
| Z580460 | Ventileinstellplättchen | 23 | 3,0988 mm / siehe Kasten unten rechts |
| Z580461 | Ventileinstellplättchen | 23 | 3,1242 mm / siehe Kasten unten rechts |
| Z580462 | Ventileinstellplättchen | 23 | 3,1496 mm / siehe Kasten unten rechts |
| Z580468 | Ventileinstellplättchen | 23 | 3,3020 mm / siehe Kasten unten rechts |
| Z580480 | Ventileinstellplättchen | 23 | 3,6068 mm / siehe Kasten unten rechts |
| Z580492 | Ventileinstellplättchen | 23 | 3,9116 mm / siehe Kasten unten rechts |
| Z580504 | Ventileinstellplättchen | 23 | 4,2164 mm / siehe Kasten unten rechts |
| Z580516 | Ventileinstellplättchen | 23 | 4,5212 mm / siehe Kasten unten rechts |
| Z580530 | Ventileinstellplättchen | 23 | 4,8260 mm / siehe Kasten unten rechts |
| Z000696 | Ventilkeil-Paar | 24 | 12 pro Kopf |
| Z087369 | Federteller oben | 25 | 12 pro Kopf |
| Z096793 | Ventilfeder innen | 26 | 12 pro Kopf / Satz siehe unten |
| Z096792 | Ventilfeder außen | 27 | 12 pro Kopf / Satz siehe unten |
| Z104953 | Ventilfedern-Satz | ohne | 12 Ventilfedern-Paare |
| Z045783 | Ventilabstreifkappe | 28 | nur für Einlassventile / 6 pro Kopf |
| Z085584 | Federteller unten | 29 | 12 pro Kopf |
| Z027030 | Einlassventil | 30 | bleifrei / 6 pro Kopf |
| Z085634 | Auslassventil | 30 | bleifrei / 6 pro Kopf |
| Z082780 | Ventilsitz Einlass | 31 | bleifrei / 6 pro Kopf |
| Z087888 | Ventilsitz Auslass | 31 | bleifrei / 6 pro Kopf |
| Z083350 | Drehzahlgeber | 32 | neu |
| Z083351 | Drehzahlgeber | 32 | im Tausch |
| Z083343 | O-Ring Drehzahlgeber | 33 | |
| Z083998 | Sicherungsring Drehzahlgeber | 34 | |
| Z086791 | Antriebsverbinder Drehzahlgeber | 35 | |
| Z083996 | Antrieb Drehzahlgeber | 36 | |
| Z045810 | Halbmonddichtung Ventildeckel | 37 | |
| Z083345 | Befestigungsschraube | 38 | |
| Z083743 | Federring | 39 | |
| Z083741 | Sicherungsblech | 40 | |
| Z086097 | Ölschleuderring | 41 | auf Auslass-Nockenwelle |
| Z150220 | Befestigungsschraube | 42 | für Ölschleuderring |
| Z016664 | Unterlegscheibe unter Schraube | 43 | |
| Z086048 | O-Ring | 44 | früh |
| Z084753 | O-Ring | 44 | spät |
| Z085500 | Stopfen Zylinderkopf hinten links | 45 | früh |
| Z084752 | Stopfen Zylinderkopf hinten links | 45 | spät / nur gebraucht |
| Z000531 | Befestigungsschraube | 46 | 2 pro Zylinderkopf-Stopfen |
| Z113721 | Kupferring unter Schraube | ohne | 2 pro Zylinderkopf-Stopfen |

## Ventileinstellplättchen

Es gibt insgesamt knapp 140 verschiedene Stärken von diesen Plättchen. Sie werden jeweils nach Bedarf verwendet. Wir haben hier die gängigsten aufgelistet, wobei das erste das dünnste und das letzte das dickste erhältliche Exemplar ist. Sollte jemand eine Zwischengröße brauchen, muss er nicht verzweifeln – einfach anfragen, sie könnte durchaus lieferbar sein!

Darüber hinaus gibt es auch ein Sortiment mit jeweils drei bzw. vier der gängigsten Plättchen (insgesamt 131 Stück) in einer unterteilten Plastik-Box. Ersatzteilnummer: Z580531.

# Ersatzteilkatalog JAGUAR Mk2, 3.4/3.8/340

## ZYLINDERKOPF 2

**AUSTAUSCH-ZYLINDERKOPF:**

**3.4/3.8 = Z087013 · 340 = Z420418**

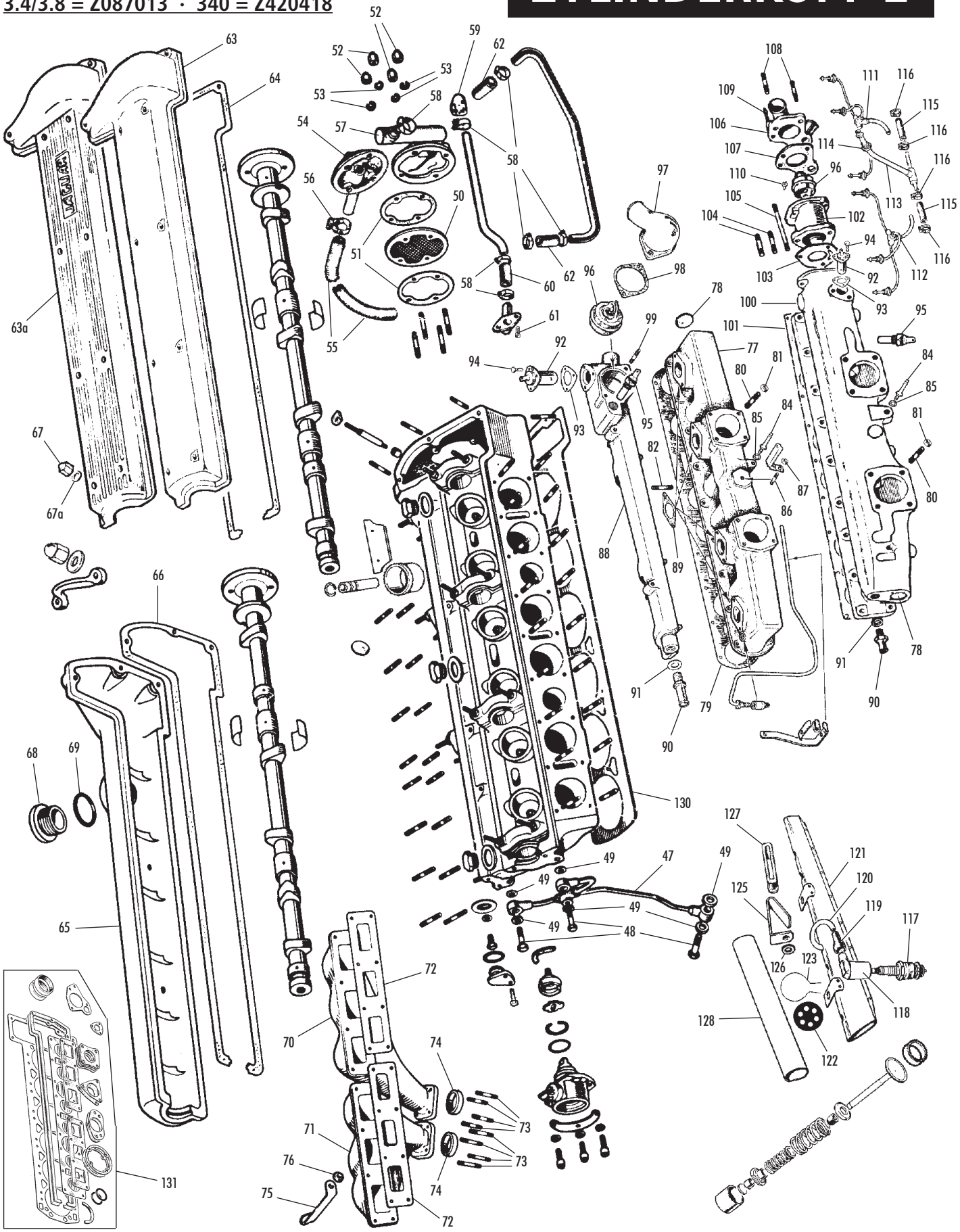

# Ersatzteilkatalog JAGUAR Mk2, 3.4/3.8/340

| ET-Nr. | Bezeichnung | Abb. | Bemerkung |
|---|---|---|---|
| Z096631 | Ölsteigleitung | 47 | früh |
| Z086863 | Ölsteigleitung | 47 | spät |
| Z000697 | Banjo-Schraube Ölsteigleitung | 48 | |
| Z045902 | Dichtring Ölsteigleitung | 49 | |
| Z084603 | Filternetz | 50 | |
| Z000122 | Dichtung Entlüftungsdeckel | 51 | |
| Z000119 | Hutmutter | 52 | verchromt |
| Z113721 | Kupferring unter Hutmutter | 53 | |
| Z096956 | Motorentlüftungsdeckel | 54 | 3.4 und 3.8 früh / nur gebraucht |
| Z032699 | Motorentlüftungsschlauch | 55 | 3.4 und 3.8 früh |
| Z087865 | Schlauchschelle | 56 | 3.4 und 3.8 früh |
| Z086341 | Motorentlüftungsdeckel | 57 | 3.4 und 3.8 spät sowie 340 / nur gebraucht |
| Z083723 | Schlauchschelle | 58 | 3.4 und 3.8 spät sowie 340 |
| Z009931 | Schlauch Entlüftungsdeckel | 59 | 3.4 und 3.8 spät |
| Z263709 | Schlauch Luftfilter | 60 | 3.4 und 3.8 spät |
| Z292590 | Befestigungsschraube | 61 | 3.4 und 3.8 spät / 2 pro Luftfilter |
| Z116088 | Federring unter Schraube | ohne | 3.4 und 3.8 spät / 2 pro Luftfilter |
| Z263709 | Schlauch Motorentlüftung | 62 | 340 |
| Z083340 | Ventildeckel rechts | 63 | 3.4 und 3.8 / nur gebraucht |
| Z087379 | Ventildeckel rechts | 63a | 340 |
| Z045706 | Ventildeckel-Dichtung rechts | 64 | |
| Z086808 | Ventildeckel links | 65 | 3.4 und 3.8 / nur gebraucht |
| Z087297 | Ventildeckel links | 65 | 340 / nur gebraucht |
| Z045705 | Ventildeckel-Dichtung links | 66 | |
| Z000119 | Ventildeckel-Hutmutter | 67 | verchromt |
| Z113721 | Kupferring unter Hutmutter | 67a | |
| Z082454 | Öleinfülldeckel | 68 | 3.4 und 3.8 |
| Z087298 | Öleinfülldeckel | 68 | 340 |
| Z045734 | Dichtung Öleinfülldeckel | 69 | |
| Z084538 | Auspuffkrümmer vorn, schwarz | 70 | spezialbeschichtet (super haltbar) / im Tausch |
| Z420425 | Auspuffkrümmer vorn, schwarz | 70 | emailliert / im Tausch |
| Z083104 | Auspuffkrümmer vorn, silbern | 70 | lackiert |
| Z084541 | Auspuffkrümmer hinten, schwarz | 71 | spezialbeschichtet (super haltbar) / im Tausch |
| Z420424 | Auspuffkrümmer hinten, schwarz | 71 | emailliert / im Tausch |
| Z095379 | Auspuffkrümmer hinten, silbern | 71 | lackiert |
| Z086078 | Dichtung Auspuffkrümmer | 72 | |
| Z039518 | Stehbolzen Krümmer unten | 73 | Normalstahl |
| Z086283 | Stehbolzen Krümmer unten | 73 | Edelstahl |
| Z039516 | Messingmutter für Stehbolzen | ohne | 8 pro Motor |
| Z273054 | Unterlegscheibe unter Mutter | ohne | 8 pro Motor |
| Z045753 | Auspuff-Dichtring | 74 | |
| Z083265 | Ansaugkrümmer | 77 | 3.4 |
| Z261657 | Ansaugkrümmer | 77 | 3.8 / nur gebraucht |
| Z000681 | Froststopfen | 78 | |
| Z094474 | Dichtung Ansaugkrümmer | 79 | 3.4 und 3.8 |
| Z096690 | Stehbolzen Vergaser-Befestigung | 80 | 8 pro Ansaugkrümmer |
| Z297209 | Mutter für Stehbolzen | 81 | 8 pro Ansaugkrümmer |
| Z116089 | Federring unter Mutter | ohne | 8 pro Ansaugkrümmer |
| Z086644 | Stehbolzen Wasservorwärmkanal | 82 | 3.4 und 3.8 / 8 pro Ansaugkrümmer |
| Z297209 | Mutter für Stehbolzen | ohne | 3.4 und 3.8 / 8 pro Ansaugkrümmer |
| Z116089 | Federring unter Mutter | ohne | 3.4 und 3.8 / 8 pro Ansaugkrümmer |
| Z303471 | Anlenk-Pin Gasgestänge | 84 | nur gebraucht |
| Z116089 | Federring unter Pin | 85 | |
| Z303527 | Stehbolzen, nur gebraucht | 86 | 3.4 und 3.8 früh / nur Automatikgetriebe |
| Z297209 | Mutter für Stehbolzen | 87 | 3.4 und 3.8 früh / nur Automatikgetriebe |
| Z116089 | Federring unter Mutter | ohne | 3.4 und 3.8 früh / nur Automatikgetriebe |
| Z303326 | Wasservorwärmkanal | 88 | 3.4 und 3.8 |
| Z082753 | Dichtung | 89 | 3.4 und 3.8 / 4 pro Wasservorwärmkanal |
| Z084212 | Wasserstutzen Heizung | 90 | |
| Z085966 | Dichtring | 91 | |
| Z265135 | Thermoschalter Choke | 92 | |
| Z000711 | Dichtung | 93 | |
| Z295006 | Befestigungsschraube | 94 | 3 pro Thermoschalter |
| Z012053 | Zahnscheibe unter Schraube | ohne | 3 pro Thermoschalter |
| Z083548 | Wassertemperatur-Geber | 95 | original |
| Z083549 | Wassertemperatur-Geber | 95 | Repro |
| Z085966 | Kupferdichtring | ohne | 1 pro Wassertemperatur-Geber |
| Z036228 | Thermostat, Sommer, original | 96 | Vorsicht bei Billigware heutiger Produktion! |
| Z036231 | Thermostat, Winter, original | 96 | Vorsicht bei Billigware heutiger Produktion! |
| Z013996 | Thermostatdeckel | 97 | 3.4 und 3.8 |
| Z000121 | Dichtung | 98 | 3.4 und 3.8 |
| Z086644 | Stehbolzen, Normalstahl, 3.4/3.8 | 99 | 2 (Automatik: nur 1) pro Thermostatdeckel |
| Z390791 | Stehbolzen, Edelstahl, 3.4/3.8 | 99 | 2 (Automatik: nur 1) pro Thermostatdeckel |
| Z039517 | Stehbolzen, Normalstahl, 3.4/3.8 | 99 | nur Automatik / 1 pro Thermostatdeckel |
| Z082651 | Stehbolzen, Edelstahl, 3.4/3.8 | 99 | nur Automatik / 1 pro Thermostatdeckel |
| Z001628 | Mutter für Stehbolzen | ohne | 3.4 und 3.8 / 2 pro Thermostatdeckel |
| Z016667 | Federring unter Mutter | ohne | 3.4 und 3.8 / 2 pro Thermostatdeckel |
| Z264243 | Ansaugkrümmer | 100 | 340 |
| Z266085 | Dichtung Ansaugkrümmer | 101 | 340 |
| Z271304 | Thermostatgehäuse | 102 | 340 |
| Z271500 | Dichtung Thermostatgehäuse | 103 | 340 |
| Z086644 | Stehbolzen, Normalstahl | 104 | 340 / 2 pro Thermostatgehäuse |
| Z390791 | Stehbolzen, Edelstahl | 104 | 340 / 2 pro Thermostatgehäuse |
| Z297209 | Mutter für Stehbolzen | ohne | 340 / 2 pro Thermostatgehäuse |
| Z116089 | Federring unter Mutter | ohne | 340 / 2 pro Thermostatgehäuse |
| Z087637 | Stehbolzen | 105 | 340 / 1 pro Thermostatgehäuse und -deckel |
| Z014006 | Thermostatdeckel | 106 | 340 |
| Z271502 | Dichtung Thermostatdeckel | 107 | 340 |
| Z086644 | Stehbolzen, Normalstahl | 108 | 340 / 2 pro Thermostatdeckel |
| Z390791 | Stehbolzen, Edelstahl | 108 | 340 / 2 pro Thermostatdeckel |
| Z297209 | Mutter für Stehbolzen | ohne | 340 / 3 pro Thermostatdeckel |
| Z116089 | Federring unter Mutter | ohne | 340 / 3 pro Thermostatdeckel |
| Z087596 | Adapterstück Entlüfterschlauch | 109 | 340 |
| Z087657 | Entlüftungs-Ventil | 110 | 340 |
| Z083268 | Kaltstartleitung Krümmer vorn | 111 | 3.4 und 3.8 / nur gebraucht |
| Z087046 | Kaltstartleitung Krümmer vorn | 111 | 340 / nur gebraucht |
| Z083267 | Kaltstartleitung Krümmer hinten | 112 | 3.4 und 3.8 / nur gebraucht |
| Z087044 | Kaltstartleitung Krümmer hinten | 112 | 340 / nur gebraucht |
| Z083271 | Kaltstartleitung Vergaser | 113 | 3.4 und 3.8 |
| Z420439 | Kaltstartleitung Vergaser | 113 | 340 |
| Z083032 | Überwurfmutter | 114 | nur 3.4 und 3.8 |
| Z083274 | Schlauch | 115 | |
| Z087862 | Schlauchschelle | 116 | |
| Z036503 | Zündkerze | 117 | 6 pro Motor |
| Z221111 | Zündkerzenstecker, original | 118 | mit Prägung „CHAMPION" / 6 pro Motor |
| Z084503 | Tülle Zündkerzenstecker | 119 | 6 pro Motor |
| Z232943 | Zündkabel, schwarz, 1 Meter | 120 | 7 Meter pro Auto / Satz siehe unten |
| Z143655 | Zündkabel, schwarz, 1 Meter | 120 | Silikon / 7 Meter pro Auto |
| Z232942 | Zündkabel, rot, 1 Meter | 120 | 7 Meter pro Auto |
| Z143657 | Zündkabel, rot, 1 Meter | 120 | Silikon / 7 Meter pro Auto |
| Z232946 | Zündkabel, gelb, 1 Meter | 120 | 7 Meter pro Auto |
| Z143645 | Zündkabel, gelb, 1 Meter | 120 | Silikon / 7 Meter pro Auto |
| Z232944 | Zündkabel, blau, 1 Meter | 120 | 7 Meter pro Auto |
| Z143658 | Zündkabel, blau, 1 Meter | 120 | Silikon / 7 Meter pro Auto |
| Z232947 | Zündkabel, grau, 1 Meter | 120 | 7 Meter pro Auto |
| Z232945 | Zündkabel, pink, 1 Meter | 120 | 7 Meter pro Auto |
| Z232948 | Zündkabel, grün, 1 Meter | 120 | 7 Meter pro Auto |
| Z092670 | Zündkabel-Satz | ohne | mit Steckern, Drehschrauben, Führung etc. |
| Z086235 | Zündkabel-Führung | 121 | |
| Z096461 | Zündkabel-Führungsstern, dünn | 122 | früh / 3 pro Motor |
| Z096460 | Zündkabel-Führungsstern, dick | 122 | früh / 2 pro Motor |
| Z027850 | Halteclip Führungsstern (dick) | 123 | früh / verchromt / 1 pro Motor |
| Z086684 | Zündkabel-Führungsclip | 125 | spät / von Stirndeckel-Bolzen gehalten |
| Z258726 | Befestigungsbolzen | ohne | spät / hält Führungsclip und Stirndeckel |
| Z084976 | Distanzring unter Führungsclip | 126 | spät |
| Z018214 | Gummimuffe in Führungsclip | 127 | spät |
| Z085023 | Zündkabel-Schlauch | 128 | spät / hält Zündkabel am Zylinderkopf vorn |
| Z040425 | Kopfdichtung, 3.4/340 | 130 | original |
| Z400631 | Kopfdichtung, 3.4/340 | 130 | verstärkt ---> 1,8 mm dick |
| Z040426 | Kopfdichtung, 3.8 | 130 | original |
| Z028126 | Kopfdichtung, 3.8 | 130 | verstärkt ---> 1,8 mm dick |
| Z004389 | Motordichtsatz oben, 3.4 | 131 | alle Dichtungen rund um den Zylinderkopf |
| Z082805 | Motordichtsatz oben, 3.8 | 131 | alle Dichtungen rund um den Zylinderkopf |
| Z102708 | Motordichtsatz oben, 340 | 131 | alle Dichtungen rund um den Zylinderkopf |

**Ersatzteil nicht gefunden?**
**Fragen Sie uns!**

# Ersatzteilkatalog JAGUAR Mk2, 3.4/3.8/340

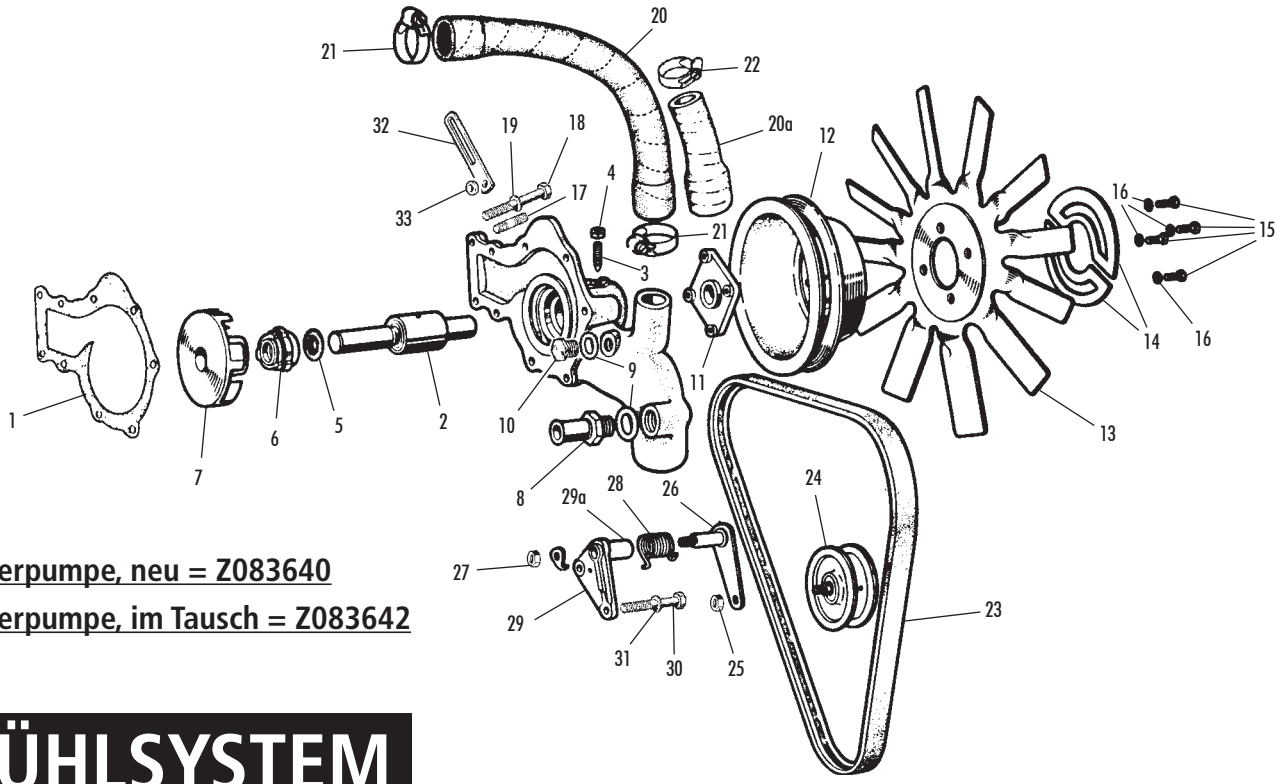


Wasserpumpe, neu = Z083640

Wasserpumpe, im Tausch = Z083642

## KÜHLSYSTEM

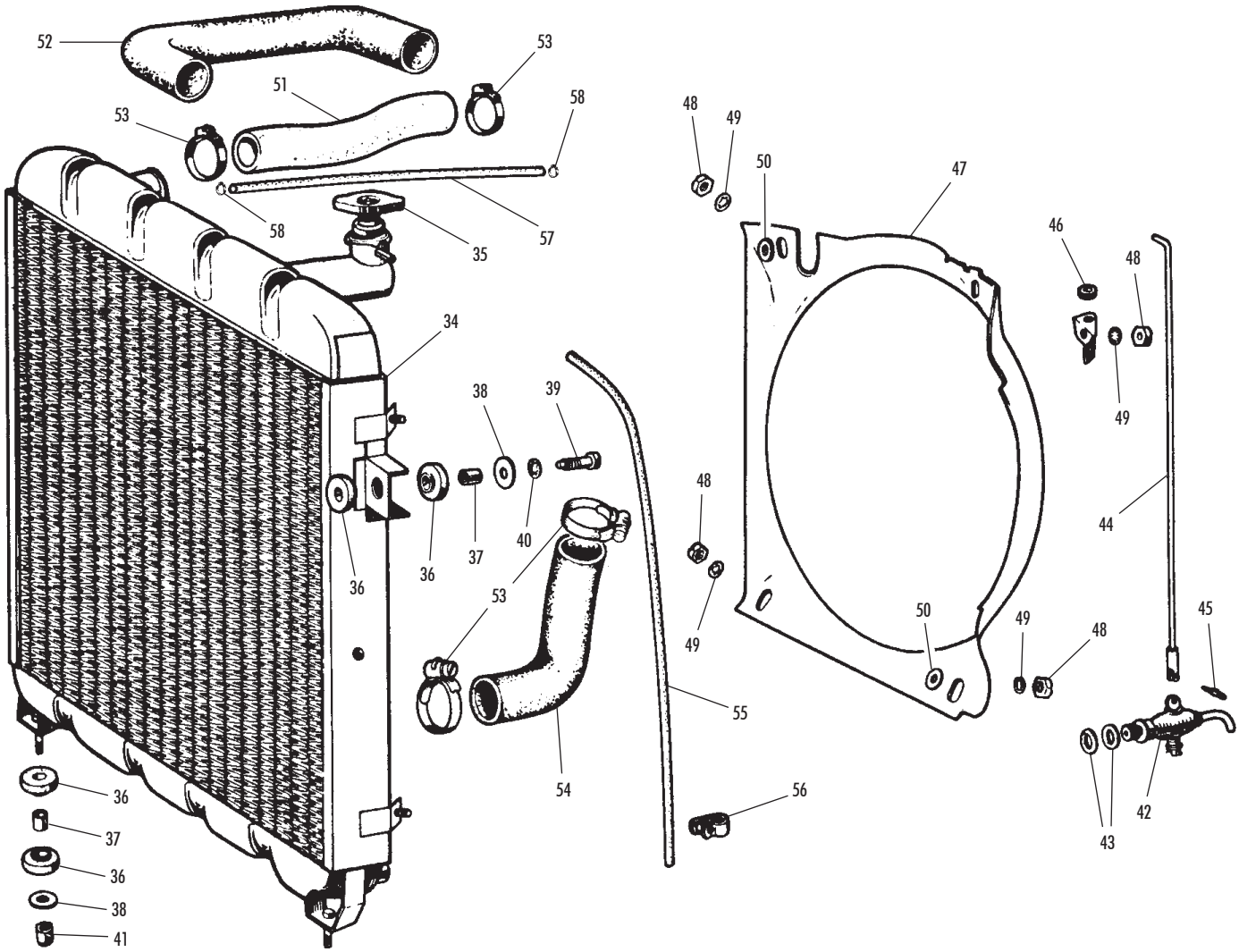

# Ersatzteilkatalog JAGUAR Mk2, 3.4/3.8/340

| ET-Nr. | Bezeichnung | Abb. | Bemerkung |
|---|---|---|---|
| Z000689 | Dichtung Wasserpumpe | 1 | |
| Z022672 | Spindel/Lager Wasserpumpe | 2 | Teil von Reparatur-Satz (siehe unten) |
| Z086051 | Schraube Spindel/Lager | 3 | |
| Z017633 | Kontermutter für Schraube | 4 | |
| Z022674 | Dichtring | 5 | Teil von Reparatur-Satz (siehe unten) |
| Z096729 | Wellendichtung | 6 | Teil von Reparatur-Satz (siehe unten) |
| Z085904 | Schaufelrad | 7 | Teil von Reparatur-Satz (siehe unten) |
| Z096991 | Reparatur-Satz Wasserpumpe | ohne | |
| Z084212 | Heizungsschlauch-Stutzen | 8 | |
| Z085966 | Dichtring | 9 | |
| Z000686 | Blindstopfen | 10 | |
| Z084298 | Riemenscheiben-Halter | 11 | |
| Z014005 | Riemenscheibe, einfach | 12 | früh |
| Z085091 | Riemenscheibe, doppelläufig | 12 | spät |
| Z082759 | Lüfterflügel | 13 | |
| Z096485 | Ausgleichsgewicht | 14 | Menge nach Bedarf |
| Z292717 | Befestigungsschraube | 15 | |
| Z096829 | Zahnscheibe | 16 | |
| Z085602 | Stehbolzen in Stirndeckel | 17 | 3 pro Wasserpumpe |
| Z297209 | Mutter für Stehbolzen | ohne | 3 pro Wasserpumpe |
| Z016667 | Federring unter Mutter | ohne | 3 pro Wasserpumpe |
| Z258749 | Befestigungsbolzen in Motorblock | 18 | 3 pro Wasserpumpe |
| Z258750 | Befestigungsbolzen in Motorblock | 18 | früh = 2, spät = 1 pro Wasserpumpe |
| Z258764 | Befestigungsbolzen in Motorblock | 18 | spät / 1 pro Wasserpumpe |
| Z218576 | Befestigungsbolzen in Motorblock | 18 | 1 pro Wasserpumpe |
| Z016667 | Federring unter Bolzen | 19 | 6 pro Wasserpumpe |
| Z019429 | Wasserschlauch | 20 | zum Ansaugkrümmer / 3.4 und 3.8 |
| Z045925 | Wasserschlauch | 20a | zum Ansaugkrümmer / 340 |
| Z001531 | Schlauchschelle | 21 | 3.4 und 3.8 = 2, 340 = 1 pro Schlauch |
| Z314999 | Schlauchschelle | 22 | 340 / 1 pro Schlauch |
| Z261626 | Keilriemen, einfach | 23 | früh / nicht bei C48-Lichtmaschine |
| Z083885 | Keilriemen, einfach | 23 | früh / nur bei C48-Lichtmaschine |
| Z084933 | Keilriemen, doppelläufig | 23 | spät |
| Z084657 | Keilriemen-Spannrolle | 24 | späte Fahrzeuge mit einfachem Keilriemen |
| Z084932 | Keilriemen-Spannrolle | 24 | Fahrzeuge mit doppelläufigem Keilriemen |
| Z086391 | Befestigungsmutter Spannrolle | 25 | nicht bei frühen Fahrzeugen |
| Z085442 | Spannrollen-Halter | 26 | nicht bei frühen Fahrzeugen |
| Z017635 | Befestigungsmutter Halter | 27 | nicht bei frühen Fahrzeugen |
| Z084557 | Feder Keilriemenspanner | 28 | nicht bei frühen Fahrzeugen |
| Z297007 | Keilriemenspanner-Sockel | 29 | nicht bei frühen Fahrzeugen / nur gebraucht |
| Z085312 | Buchse in Sockel | 29a | nicht bei frühen Fahrzeugen / 2 pro Sockel |
| Z079040 | Befestigungsbolzen | 30 | nicht bei frühen Fahrzeugen / 1 pro Sockel |
| Z000110 | Befestigungsbolzen | 30 | nicht bei frühen Fahrzeugen / 1 pro Sockel |
| Z016664 | Federring unter Bolzen | 31 | nicht bei frühen Fahrzeugen / 2 pro Sockel |
| Z085937 | Lichtmaschinen-Einstellhalter | 32 | früh / nicht bei C48-Lichtmaschine |
| Z086688 | Lichtmaschinen-Einstellhalter | 32 | spät / nicht bei C48-Lichtmaschine |
| Z016663 | Unterlegscheibe | ohne | 1 pro Lichtmaschinen-Einstellhalter |
| Z085501 | Distanzscheibe | 33 | nicht bei C48-Lichtmaschine |
| Z082618 | Distanzscheibe | 33 | nur bei C48-Lichtmaschine |
| Z420499 | Kühler Standard, neu | 34 | 3.4 und 3.8 früh / siehe KÜHLER-INFO |
| Z084684 | Kühler Standard, im Tausch | 34 | 3.4 und 3.8 früh / siehe KÜHLER-INFO |
| Z420485 | Kühler Hochleistung, neu | 34 | 3.4 und 3.8 früh / siehe KÜHLER-INFO |
| Z087264 | Kühler Hochleistung, im Tausch | 34 | 3.4 und 3.8 früh / siehe KÜHLER-INFO |
| Z541798 | Kühler Aluminium, neu | 34 | 3.4 und 3.8 früh / siehe KÜHLER-INFO |
| Z087827 | Kühler Standard, neu | 34 | 340 mit Schaltgetriebe |
| Z087828 | Kühler Standard, im Tausch | 34 | 340 mit Schaltgetriebe |
| Z420487 | Kühler Hochleistung, neu | 34 | 340 mit Schaltgetriebe |
| Z420488 | Kühler Hochleistung, im Tausch | 34 | 340 mit Schaltgetriebe |
| Z264441 | Kühler Standard, neu | 34 | 340 mit Automatikgetriebe |
| Z087829 | Kühler Standard, im Tausch | 34 | 340 mit Automatikgetriebe |
| Z087830 | Kühler Hochleistung, neu | 34 | 340 mit Automatikgetriebe |
| Z420493 | Kühler Hochleistung, im Tausch | 34 | 340 mit Automatikgetriebe |
| Z000139 | Kühlerdeckel, original | 35 | öffnet Überlauf bei 4 lbs Druck |
| Z004026 | Kühlerdeckel, Hochdruck | 35 | öffnet Überlauf bei 7 lbs Druck |
| Z036827 | Aufhängungsgummi | 36 | 8 pro Kühler |
| Z084502 | Hülse in Aufhängungsgummi | 37 | 4 pro Kühler |
| Z094541 | Unterlegscheibe | 38 | 4 pro Kühler |
| Z082738 | Befestigungsschraube | 39 | 2 pro Kühler |
| Z019549 | Zahnscheibe | 40 | 2 pro Kühler |
| Z290164 | Befestigungsmutter | 41 | 2 pro Kühler |
| Z095666 | Kühlwasser-Ablasshahn, original | 42 | nur gebraucht |
| Z095661 | Kühlwasser-Ablasshahn, Repro | 42 | Aussehen = ähnlich wie original |
| Z097316 | Fiberdichtring Ablasshahn | 43 | Menge nach Bedarf |
| Z097210 | Bedienstange Ablasshahn | 44 | |
| Z167447 | Befestigungssplint Bedienstange | 45 | |
| Z271059 | Gummitülle Bedienstange | 46 | |
| Z082864 | Luftleitblech vor Kühler | 47 | |
| Z303403 | Befestigungsmutter | 48 | 4 pro Luftleitblech |
| Z012084 | Zahnscheibe | 49 | 4 pro Luftleitblech |
| Z018034 | Unterlegscheibe | 50 | 2 pro Luftleitblech |
| Z024383 | Kühlerschlauch oben, früh | 51 | 3.4 und 3.8 |
| Z026810 | Kühlerschlauch oben, spät | 51 | 3.4 und 3.8 |
| Z087833 | Kühlerschlauch oben | 52 | 340 |
| Z087868 | Schlauchschelle | 53 | |
| Z084909 | Kühlerschlauch unten | 54 | |
| Z032027 | Überlaufschlauch | 55 | 3.4 und 3.8 |
| Z082487 | Halteclip Überlaufschlauch unten | 56 | 3.4 und 3.8 |
| Z509261 | Entlüftungsschlauch | 57 | 340 / zum Ansaugkrümmer |
| Z283228 | Schlauchschelle | 58 | 340 |
| Z045923 | **Schlauchsatz, komplett** | ohne | 3.4 und 3.8 / alle Kühlungs- und Heizungsschläuche / Originalmaterial |
| Z145849 | **Schlauchsatz, komplett** | ohne | 3.4 und 3.8 / alle Kühlungs- und Heizungsschläuche / Material = Kevlar |
| Z281925 | **Schlauchsatz, komplett** | ohne | 340 / alle Kühlungs- und Heizungsschläuche / Originalmaterial |
| Z145854 | **Schlauchsatz, komplett** | ohne | 340 / alle Kühlungs- und Heizungsschläuche / Material = Kevlar |

## KÜHLER-INFO

Beim Mk2 3.4 und 3.8 (also vor dem 340) kamen im Laufe der Bauzeit vier verschiedene Kühler zum Einsatz. Der erste war dem Aggregat vom Mk1 vergleichbar, mit schwächerer Kühlleistung als seine Nachfolger. Einen solchen Kühler möchte eigentlich niemand haben, weshalb er auch heute nicht mehr angeboten wird. Die verbleibenden unterscheiden sich durch die Länge des oberen Wasserschlauchstutzens, welcher mit der Zeit in sehr geringem Maße kürzer wurde.

Um den Stutzen mit dem Motor zu verbinden, gab es folglich drei unterschiedlich lange obere Wasserschläuche. Ansonsten sind alle Kühler gleich – was bedeutet, dass jeder von ihnen auf jedes Auto passt, so lange der obere Schlauch nicht zu kurz ist.

Heute bieten wir noch zwei Schläuche an – einen frühen, geraden (25 cm) und einen späten, gebogenen (30 cm). Bei der frühen Ausführung verliefen die Zündkabel über den Schlauch hinweg, die späte Variante ermöglichte eine Kabelführung zwischen Schlauch und Zylinderkopf.

**Ersatzteil nicht gefunden?**
**Fragen Sie uns!**

**Muttern/Unterlegscheiben** etc. finden sich meist im Text hinter den zugehörigen Schrauben/Stehbolzen etc., auch wenn sie nicht extra abgebildet sind!

# Ersatzteilkatalog JAGUAR Mk2, 3.4/3.8/340

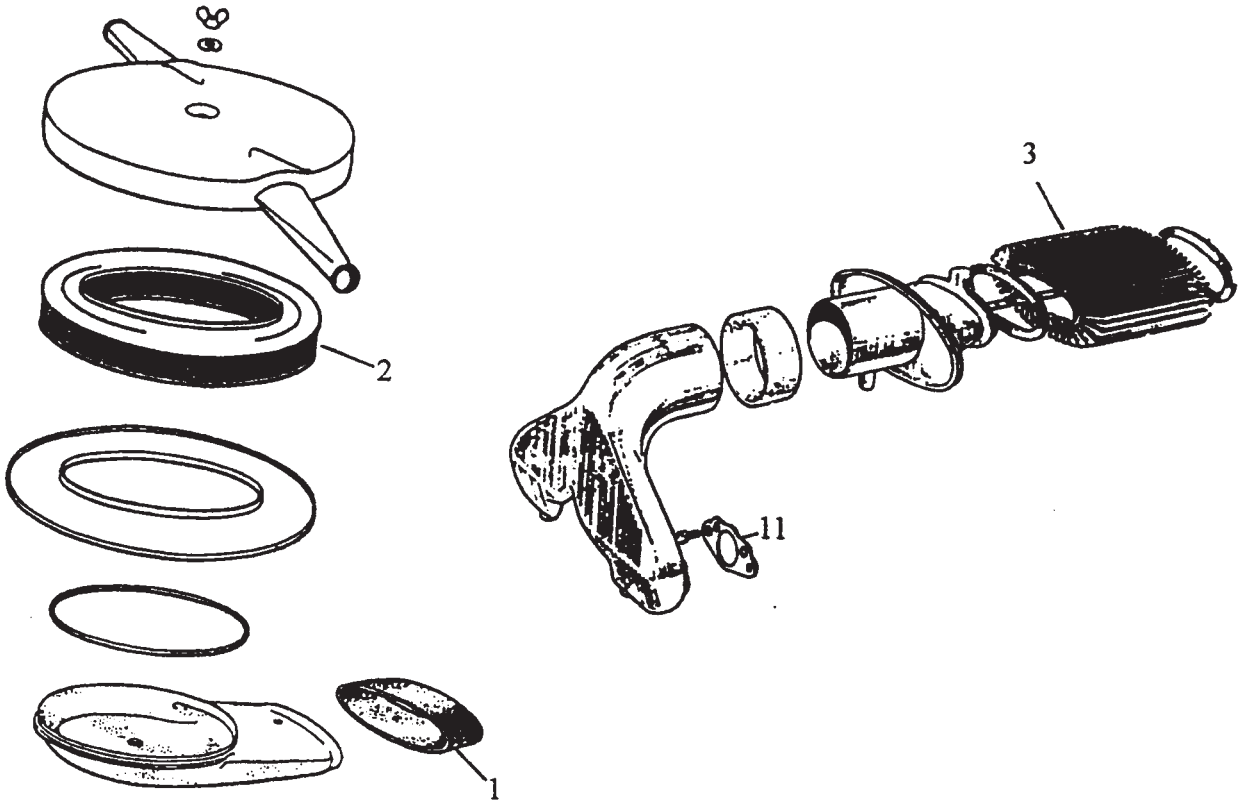


## Luftfilter

| ET-Nr. | Bezeichnung | Abb. | Bemerkung |
|---|---|---|---|
| Z083909 | Manschette für Luftffilter | 1 | |
| Z041881 | Luftfilterelement rund | 2 | früh |
| Z046267 | Dichtung | 11 | |
| Z084939 | Luftfilterelement oval | 3 | spät |
| Z085529 | Luftfilterelement | | Daimler V8 |

**Ersatzteil nicht gefunden?**
**Fragen Sie uns!**

# Ersatzteilkatalog JAGUAR Mk2, 3.4/3.8/340

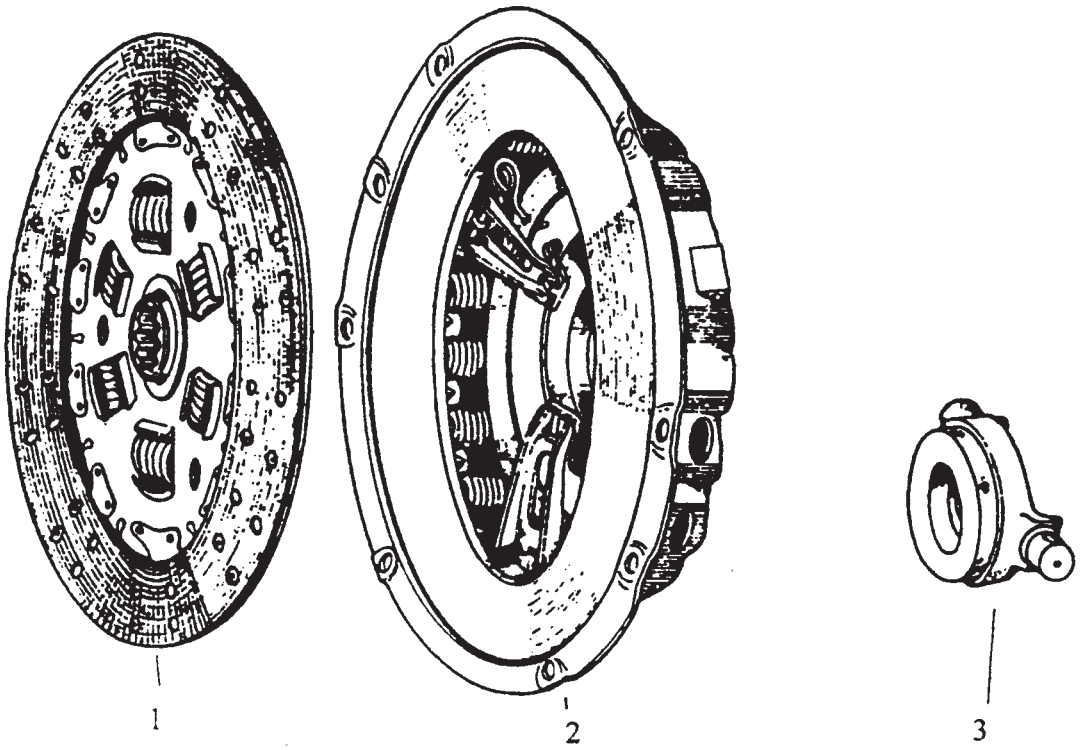


## Kupplung

| ET-Nr. | Bezeichnung | Abb. | Bemerkung |
|---|---|---|---|
| Z005913 | Kupplungsdruckplatte 9“ | 2 | 2.4 l |
| Z006505 | Mitnehmerscheibe 9“ | 1 | 2.4 l |
| Z000030 | Ausrücklager 9“, 10“ | 3 | 2.4 l |
| Z087350 | Kupplungsdruckplatte 8.5“ | 2 | 240 und Daimler V8 |
| Z021287 | Mitnehmerscheibe 8.5“ | 1 | 240 und Daimler V8 |
| Z086104 | Ausrücklager 8.5“ | 3 | 240 und Daimler V8 |
| **Z145875** | **Kupplungskit 8.5“** | | **HE3332, HB3083, HD1099** |
| Z024488 | Kupplungsdruckplatte 10‘’ | 2 | 3.4 l 3.8 l früh |
| Z024741 | Mitnehmerscheibe 10‘’ | 1 | 3.4 l 3.8 l früh |
| Z000030 | Ausrücklager 10“ | 3 | 3.4 l 3.8 l früh |
| **Z000511** | **Kupplungskit 10“** | | **HA2521, HB1378, HD3306** |
| Z024489 | Kupplungsdruckplatte 9.5“ | 2 | 3.4 l 3.8 l 340 spät |
| Z012261 | Mitnehmerscheibe 9.5“ | 1 | 3.4 l 3.8 l 340 spät |
| Z002702 | Ausrücklager 9.5“ | 3 | 3.4 l 3.8 l 340 spät |
| **Z028822** | **Kupplungskit 9.5“** | | **HE2854, HB8786, HD3319** |

**Ersatzteil nicht gefunden?**
**Fragen Sie uns!**

# Ersatzteilkatalog JAGUAR Mk2, 3.4/3.8/340

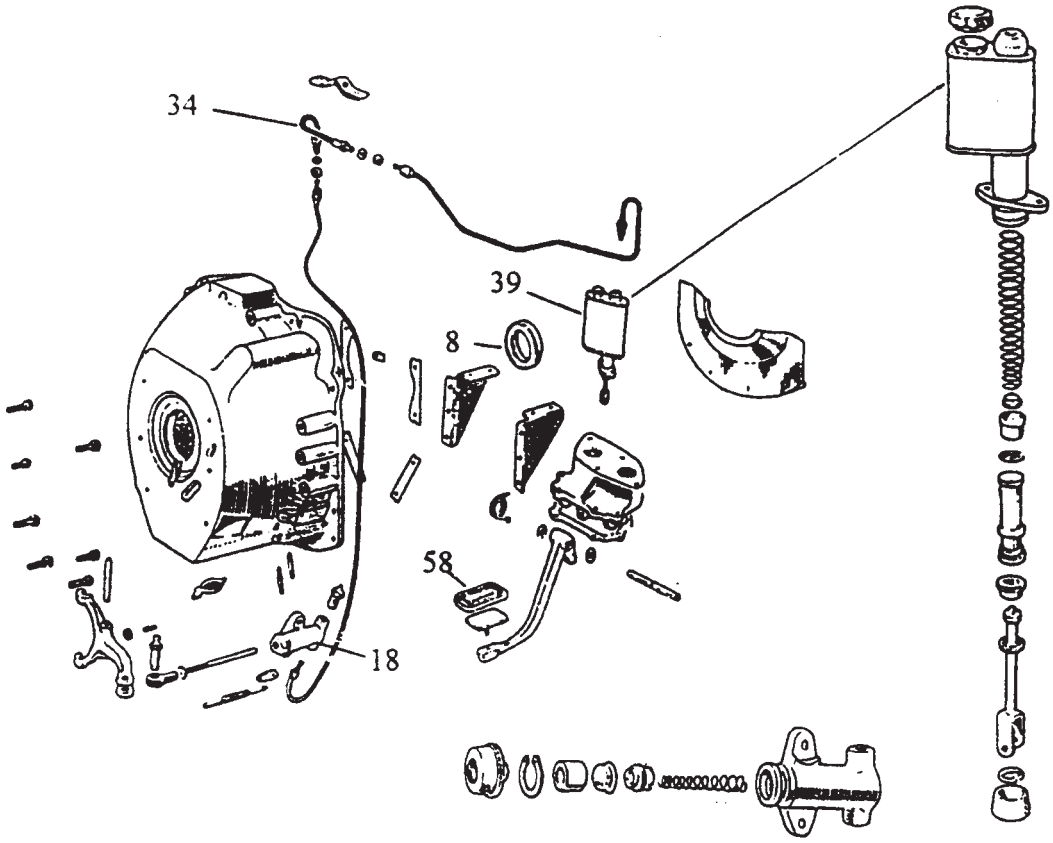


## Kupplungsglocke + Hydraulik

| ET-Nr. | Bezeichnung | Abb. | Bemerkung |
|---|---|---|---|
| Z000042 | Simmerring, Getriebe vorne | 8 | |
| Z391256 | Kupplungsnehmerzylinder | 18 | frühe Modelle |
| Z086397 | Kupplungsnehmerzylinder | | späte Modelle |
| Z002641 | RepSatz Kupplungsnehmerzylinder | | alle Modelle |
| Z006914 | Kupplungsschlauch | 34 | |
| Z022345 | Kupplungsgeberzylinder | 39 | |
| Z010614 | RepSatz Kupplungsgeber | | |
| Z097207 | Kupplungs-und Bremspedalgummi | 58 | Jaguar-Modelle |

**Ersatzteil nicht gefunden?**
**Fragen Sie uns!**

# Ersatzteilkatalog JAGUAR Mk2, 3.4/3.8/340

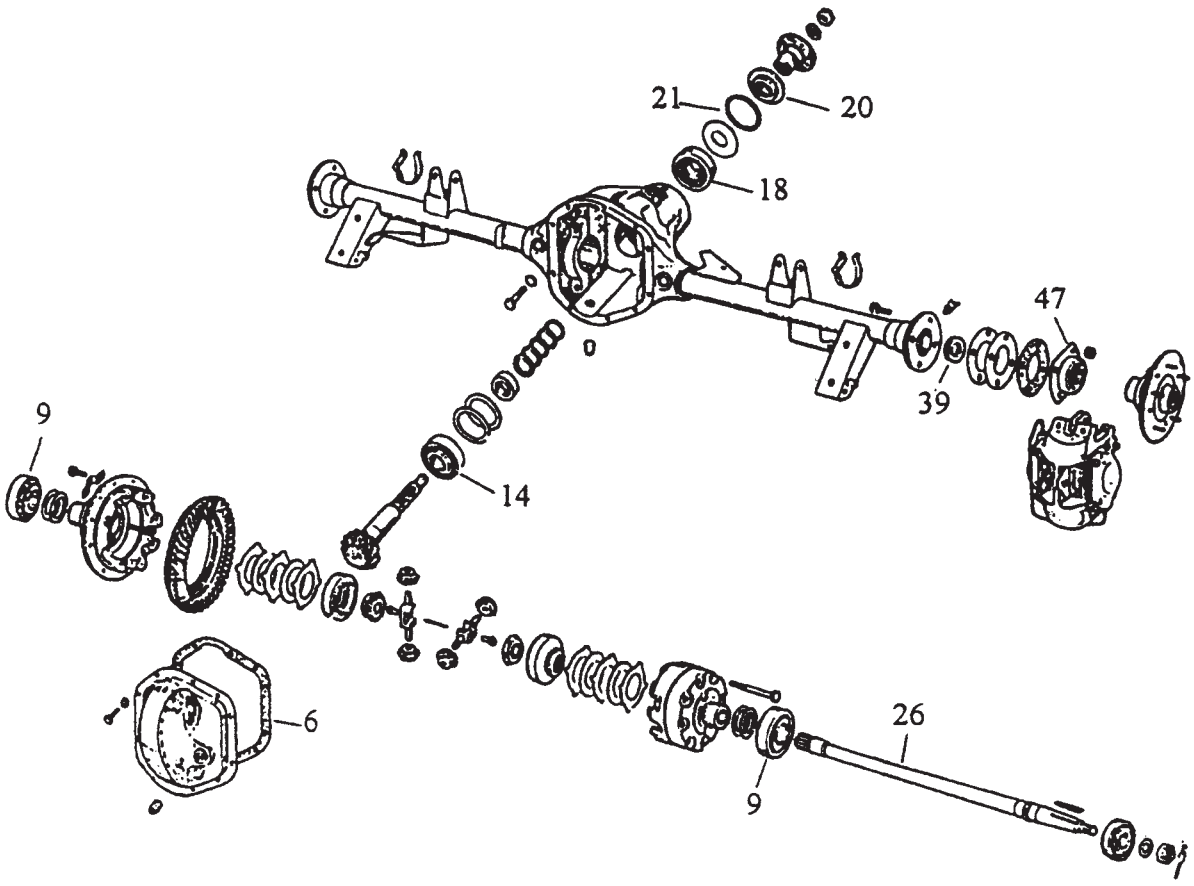


## Kardanwelle + Differential + Hinterachse

| ET-Nr. | Bezeichnung | Abb. | Bemerkung |
|---|---|---|---|
| Z001676 | Kreuzgelenk, Kardanwelle spät | | |
| Z000087 | Manschette für Kreuzgelenk | | |
| Z021057 | Differentialdeckeldichtung | 6 | |
| Z014902 | Differentiallagergehäuse außen | 9 | |
| Z020725 | Differentiallager hinten | 14 | |
| Z020724 | Differential-Halslager | 18 | |
| Z000043 | Simmerring, Triebling | 20 | |
| Z029673 | Dichtung | 21 | |
| Z033907 | Steckachse hinten | 26 | |
| Z000047 | Radnabensimmerring hinten innen | 39 | |
| Z033905 | Radlager hinten | | |
| Z022137 | Radlagereinstellscheiben | | |
| Z033873 | Simmerring Hinterachse außen | 47 | |
| Z082957 | Speichenradnabe hinten rechts | | |
| Z082958 | Speichenradnabe hinten links | | |
| Z000141 | 2-Flügel-Mutter „Jaguar“ rechts | | |
| Z000142 | 2-Flügel-Mutter „Jaguar“ links | | |
| Z012112 | Schlüsselmutter rechts | | Jaguar Dreieckform |
| Z012111 | Schlüsselmutter links | | Jaguar Dreieckform |
| Z087750 | Messingschlüssel für Dreieckm | | |
| Z002510 | Leder-Kupfer-Hammer | | |

**Ersatzteil nicht gefunden? Fragen Sie uns!**

# Ersatzteilkatalog JAGUAR Mk2, 3.4/3.8/340

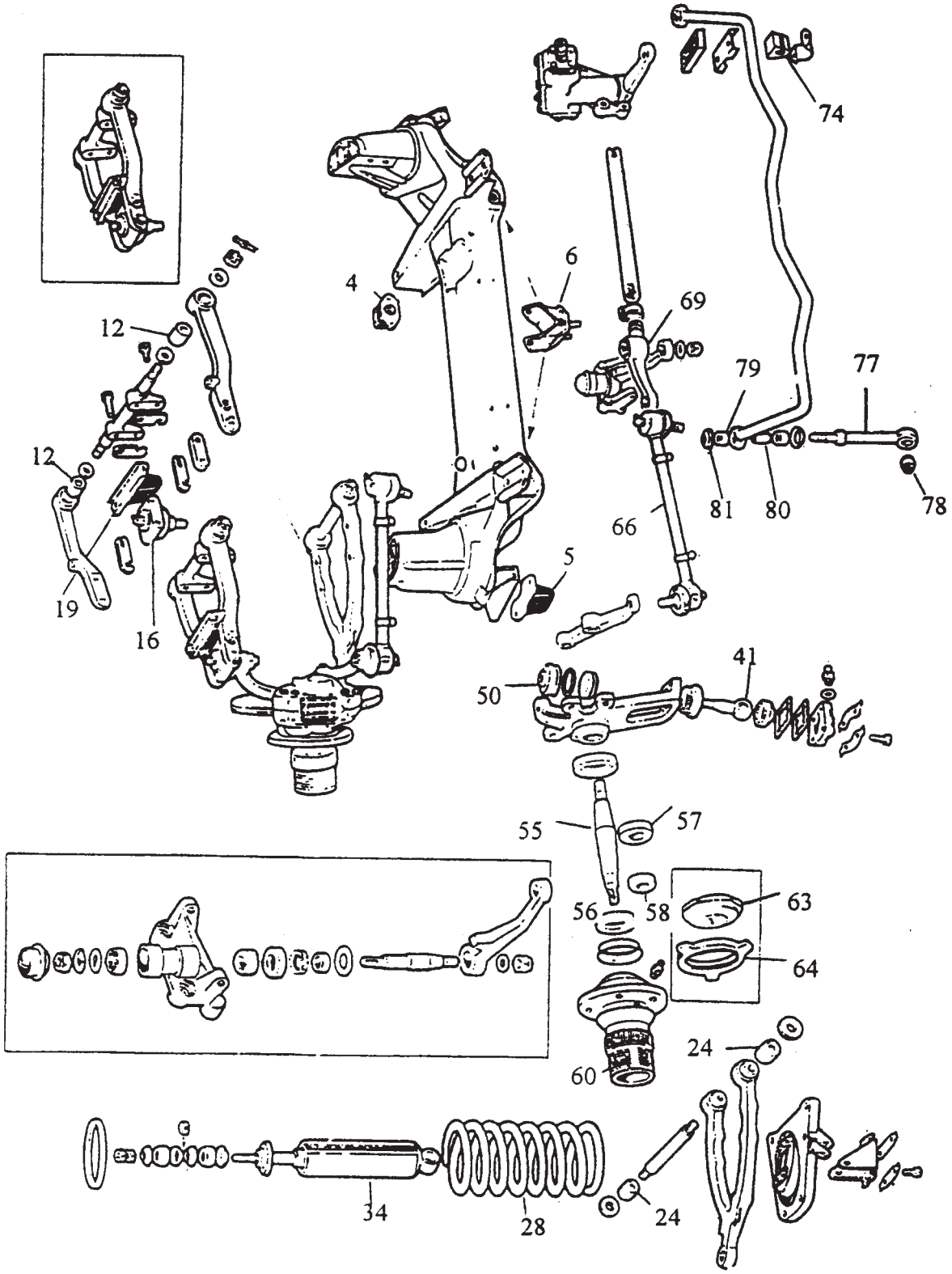


## Vorderachse

# Ersatzteilkatalog JAGUAR Mk2, 3.4/3.8/340

| ET-Nr. | Bezeichnung | Abb. | Bemerkung |
|---|---|---|---|
| Z045900 | Vorderachssilentgummi vorne | 4 | |
| Z083119 | Anschlaggummi unten | 5 | |
| Z097221 | Vorderachssilentgummi hinten | 6 | |
| Z045898 | Querlenkergummi oben | 12 | |
| Z000145 | Kugelkopf oben | 16 | Original |
| Z000145 | Kugelkopf oben | 16 | Repro |
| Z084139 | Anschlaggummi oben | 19 | |
| Z045822 | Querlenkergummi unten | 24 | |
| Z084062 | Spiralfeder | 28 | 2.4 l |
| Z084063 | Spiralfeder | 28 | 3.4 l 3.8 l |
| Z083253 | Stoßdämpfer vorne | 34 | |
| Z000190 | Kugelkopf RepSatz unten | 41 | |
| Z083477 | Kugelkopfmanschette | 50 | |
| Z084892 | Achsstummel | 55 | |
| Z001765 | Simmerring | 56 | |
| Z080310 | Radlagersatz vorne | 56 | |
| Z004346 | Radlager innen | 57 | |
| Z003482 | Radlager außen | 58 | |
| Z084846 | Speichenradnabe LH | 60 | |
| Z084844 | Speichenradnabe RH | 60 | |
| Z012111 | Zentralverschluß LH | 63 | |
| Z012112 | Zentralverschluß RH | 63 | |
| Z087750 | Messingschlüssel | 64 | |
| Z290694 | Spurstange links | 66 | |
| Z290693 | Spurstange rechts | 66 | |
| Z390731 | Staubgummi Spurstangenkopf | 66 | |
| Z084109 | Mittelspurstangenkopf LH | 69 | |
| Z084108 | Mittelspurstangenkopf RH | 69 | |
| Z084758 | Mittelspurstangenendstück LH | 69 | Fahrzeug mit Servolenkung |
| Z084757 | Mittelspurstangenendstück RH | 69 | Fahrzeug mit Servolenkung |
| Z005701 | Buchse für Mittelspurstangenkopf | | alle Modelle |
| Z045774 | Stabilisatorgummi | 74 | |
| Z085262 | Stabilisatorverbindung | 77 | |
| Z017644 | Mutter dto. | | |
| Z045776 | Silentgummi | 78 | |
| Z045714 | Rundgummi | 79 | |
| Z082568 | Büchse | 80 | |
| Z082567 | Scheibe | 81 | |

**Ersatzteil nicht gefunden?**
**Fragen Sie uns!**

# Ersatzteilkatalog JAGUAR Mk2, 3.4/3.8/340

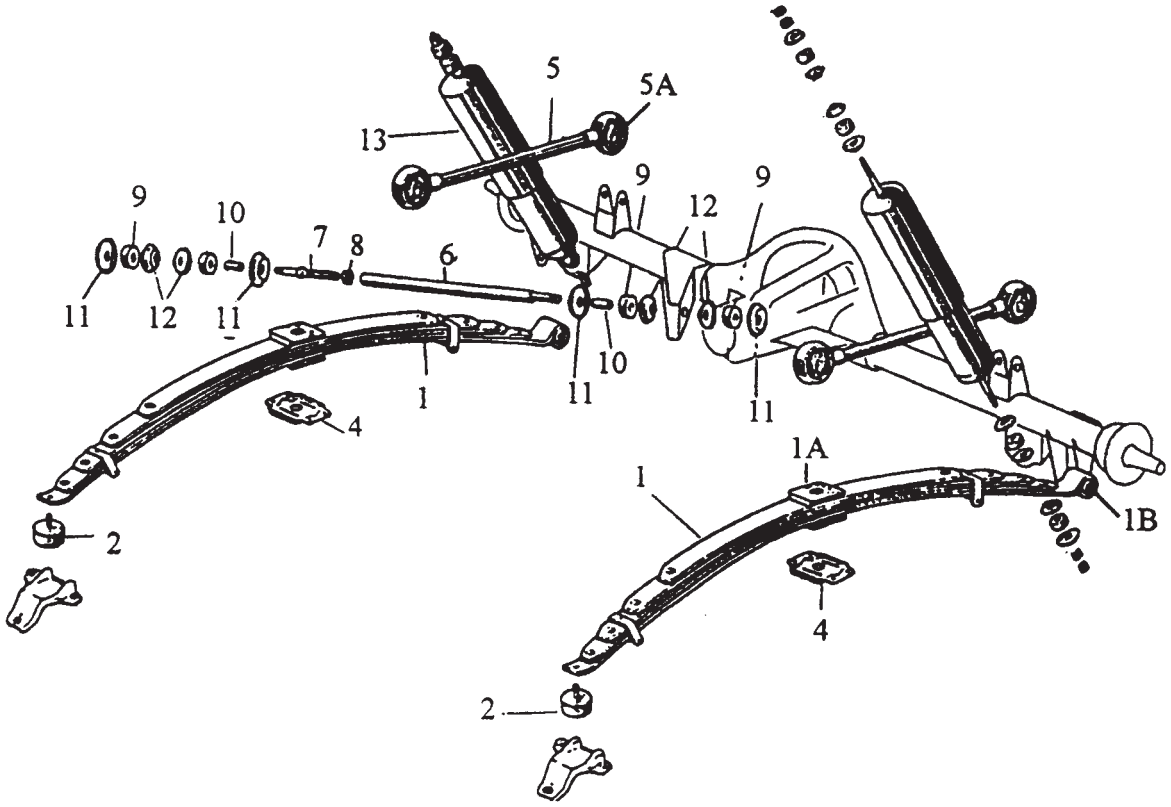


## Hinterachsaufhängung

| ET-Nr. | Bezeichnung | Abb. | Bemerkung |
|---|---|---|---|
| Z082523 | Blattfeder | 1 | |
| Z045717 | Blattfedermittelsilent | 1A | |
| Z003306 | Federaugengummi | 1B | |
| Z045895 | Blattfederauflagegummi | 2 | |
| Z082530 | Halteplatte | 4 | |
| Z097198 | Schubstrebensilentgummi | 5A | |
| Z082571 | Schubstrebe NEU ohne Buchse | 5 | |
| Z082572 | Schubstrebe mit Buchsen | | |
| Z082572 | Schubstrebe mit Buchsen | | im Austausch |
| Z083173 | Panhardstab | 6 | |
| Z082709 | Panhardstabeinstellende | 7 | |
| Z001701 | Mutter | 8 | |
| Z082546 | Panhardstabgummi | 9 | |
| Z082569 | Büchse | 10 | |
| Z082562 | Scheibe | 11 | |
| Z082563 | Scheibe | 12 | |
| Z083254 | Stoßdämpfer hinten | 13 | |

**Ersatzteil nicht gefunden?**
**Fragen Sie uns!**

# Ersatzteilkatalog JAGUAR Mk2, 3.4/3.8/340

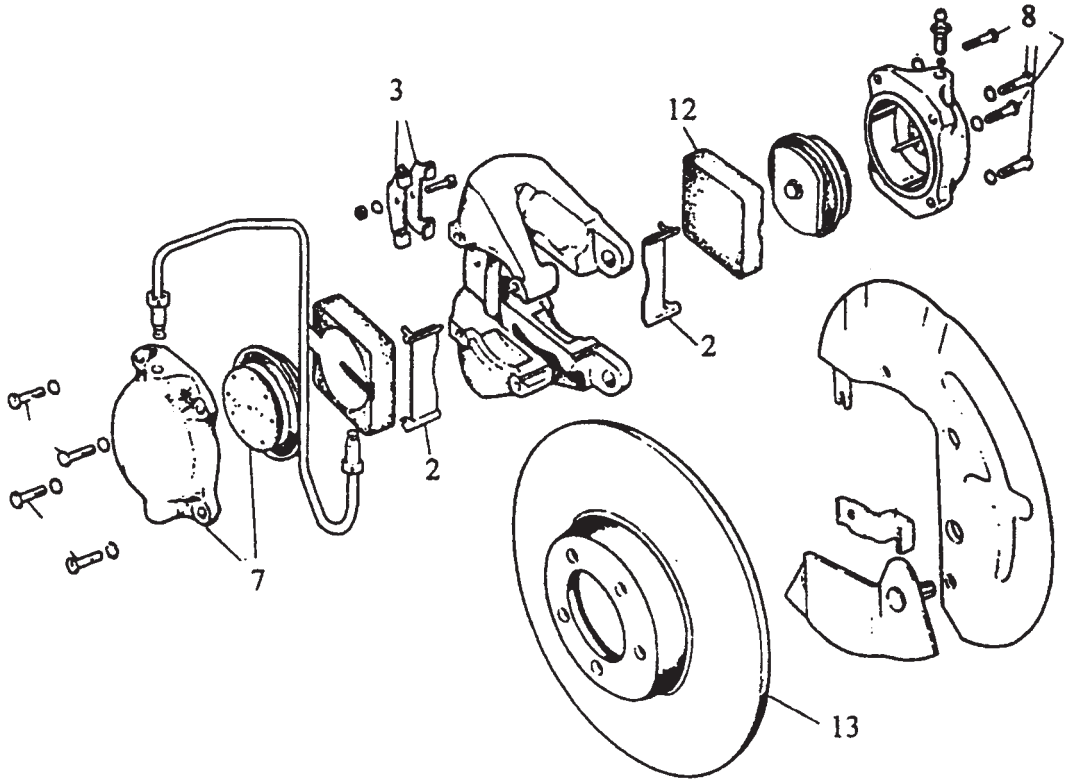


## Bremse vorne

| ET-Nr. | Bezeichnung | Abb. | Bemerkung |
|---|---|---|---|
| Z000078 | Raddruckzylinder vorne | 7 | |
| Z036711 | Raddruckzylinder vorne | | Edelstahl |
| Z400887 | RepSatz Raddruckzylinder vorne | | für 4 Zylinder |
| Z000064 | Schraube Druckzylinder | 8 | |
| Z033763 | Halteplatte | 2 | |
| Z033764 | Halteklammer für Bremsklötze | 3 | |
| Z000113 | Bremsklotzsatz | 12 | vorne wie hinten |
| Z038482 | Bremsscheibe vorne | 13 | |

**Ersatzteil nicht gefunden?**
**Fragen Sie uns!**

# Ersatzteilkatalog JAGUAR Mk2, 3.4/3.8/340

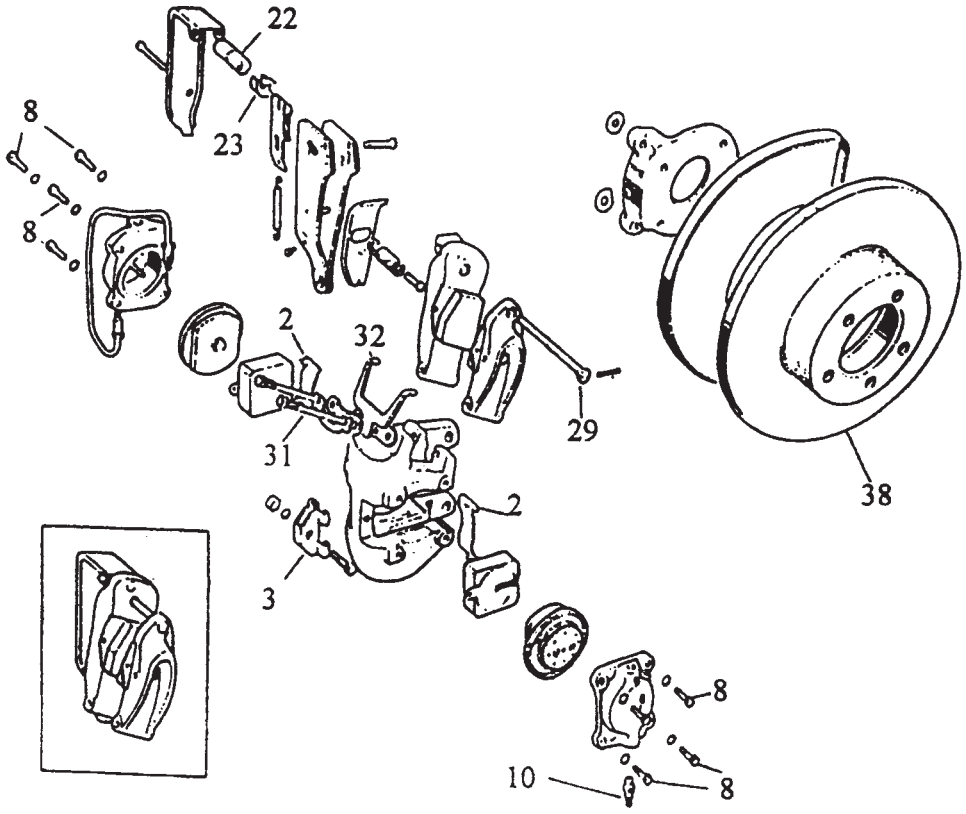


## Bremse hinten

| ET-Nr. | Bezeichnung | Abb. | Bemerkung |
|---|---|---|---|
| Z033763 | Support Plate | 2 | |
| Z033764 | Halteklammer für Bremsklötze | 3 | |
| Z000064 | Schraube für Druckzylinder | 8 | |
| Z000080 | Raddruckzylinder hinten | | |
| Z036727 | Raddruckzylinder hinten | | Edelstahl |
| Z402290 | RepSatz für Radzylinder | | |
| Z009362 | Entlüftungsnippel | 10 | |
| Z000113 | Bremsklotz-Satz | | vorne wie hinten |
| Z036299 | Handbremsklötzesatz | | |
| Z036029 | Einstellmutter | 22 | |
| Z036743 | Halteblech | 23 | |
| Z036749 | Einstellschraube für Handbremse | 29 | |
| Z034158 | Halteschraube für Bremsbacken | 31 | |
| Z002804 | Spreizfeder für Handbremszange | 32 | |
| Z038483 | Bremsscheibe hinten | 38 | |

**Ersatzteil nicht gefunden?**
**Fragen Sie uns!**

# Ersatzteilkatalog JAGUAR Mk2, 3.4/3.8/340

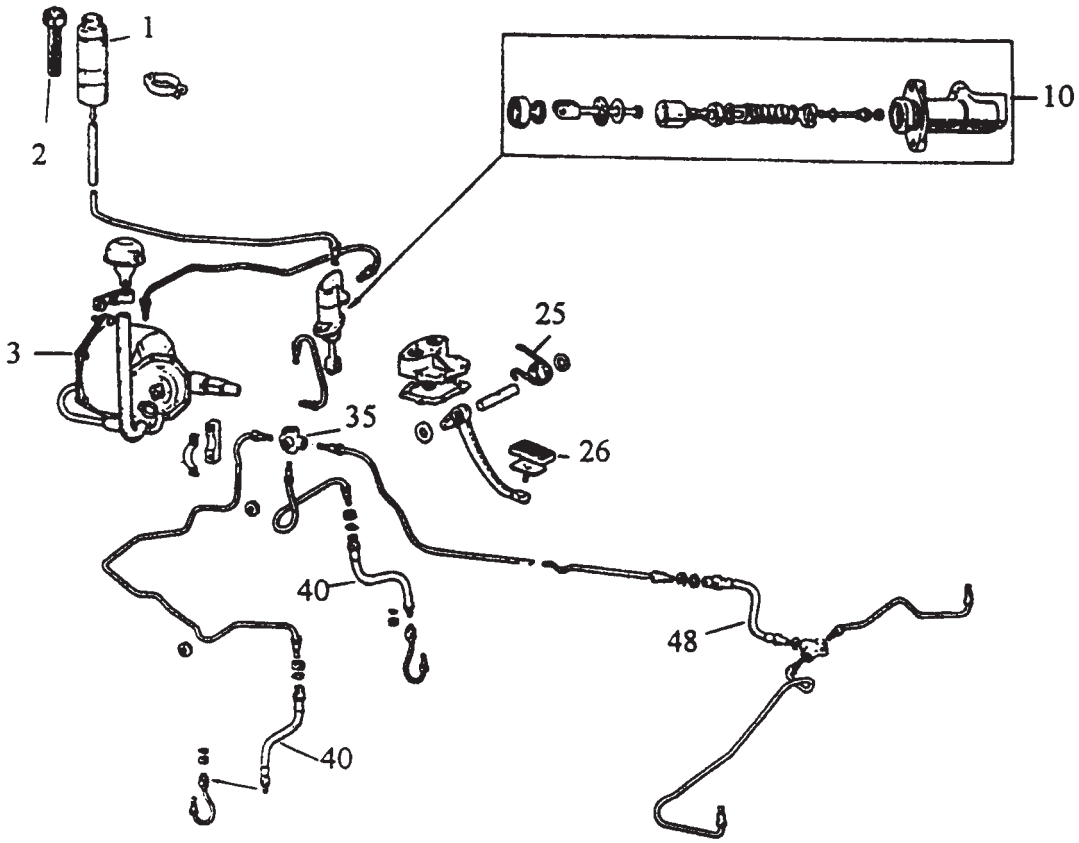


## Bremshydraulik

| ET-Nr. | Bezeichnung | Abb. | Bemerkung |
|---|---|---|---|
| Z022471 | Servogerät, original | 3 | |
| Z083264 | Servogerät, Umbau | | |
| Z034403 | RepSatz Servozylinder | | |
| Z032984 | RepSatz Servomembran | | |
| Z032991 | Luftventil für Servogerät | | |
| Z000707 | Bremsservobehälter | | |
| Z083237 | Schutzschild für Bremsservobehälter | | |
| Z087305 | Ventil für Bremsservobehälter | | |
| Z086251 | Bremsflüssigkeitsbehälter mit Geber | 1, 2 | |
| Z031553 | Hauptbremszylinder | 10 | |
| Z033768 | RepSatz Hauptbremszylinder | | |
| Z097207 | Kupplungs- und Bremspedalgummi | 26 | Jaguar |
| Z087384 | Kupplungs- und Bremspedalgummi | | Daimler |
| Z097204 | Bremspedalfeder | 25 | |
| Z082552 | Bremsleitungsverteiler 4-Weg | 35 | |
| Z079102 | Bremsschlauch vorne | 40 | |
| Z079103 | Bremsschlauch hinten | 48 | |
| Z083575 | Handbremsseil vorne | | |
| Z084916 | Handbremsseil hinten rechts | | kurz |
| Z084917 | Handbremsseil hinten links | | lang |
| Z085258 | Umlenkbock, Handbremse | | |
| Z083729 | Feder für Handbremsumlenkung | | |

**Ersatzteil nicht gefunden?**
**Fragen Sie uns!**

# Ersatzteilkatalog JAGUAR Mk2, 3.4/3.8/340

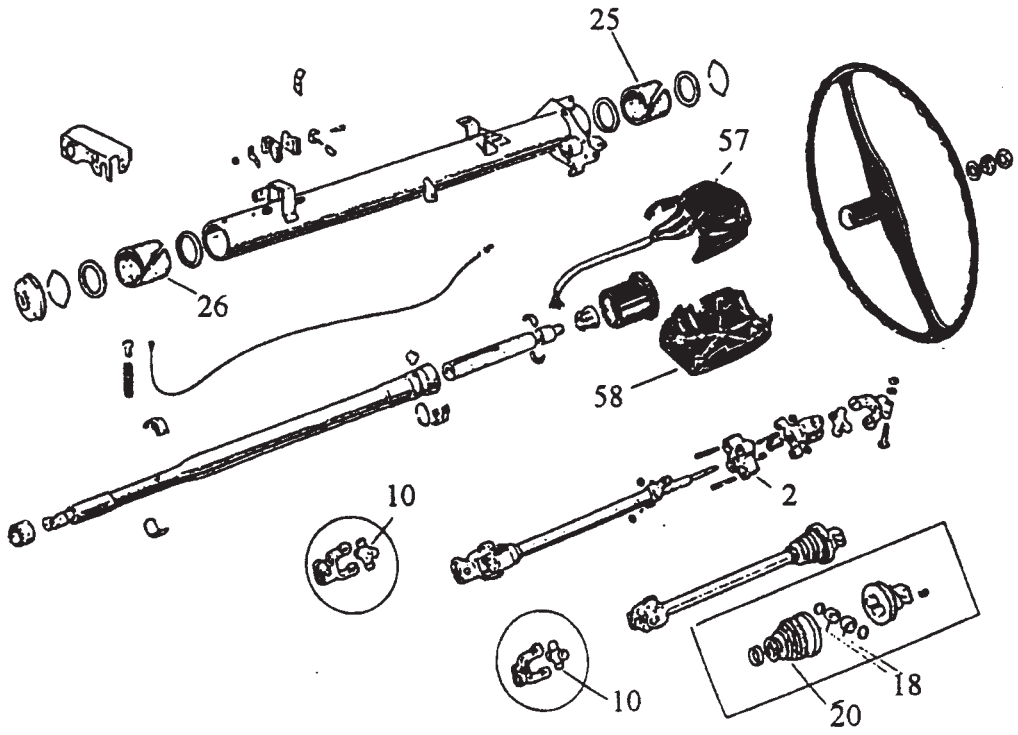


## Lenksäule

| ET-Nr. | Bezeichnung | Abb. | Bemerkung |
|---|---|---|---|
| Z008252 | Hardy-Scheibe | 2 | |
| Z010238 | Kreuzgelenk | 10 | |
| Z038575 | Nylonrolle | 18 | |
| Z038577 | Lenksäulenmanschette | 20 | |
| Z579722 | Buchse oben für Lenksäule | 25 | |
| Z045775 | Buchse unten für Lenksäule | 26 | |
| Z083636 | Lenksäulenverkleidung oben | 56 | ohne Einsatz |
| Z084006 | Einsatz Lenksäulenverkleidung | 57 | nicht alle Varianten lieferbar |
| Z083513 | Lenksäulenverkleidung unten | 58 | bei Automatik-Autos Bearbeitung notwendig |
| Z298878 | Lenksäulenverkleidung, Paar | 57+58 | ohne Einsatz, ohne Aussparungen |

**Ersatzteil nicht gefunden?**
**Fragen Sie uns!**

# Ersatzteilkatalog JAGUAR Mk2, 3.4/3.8/340

## VERGASER

### HD6-Ausführung

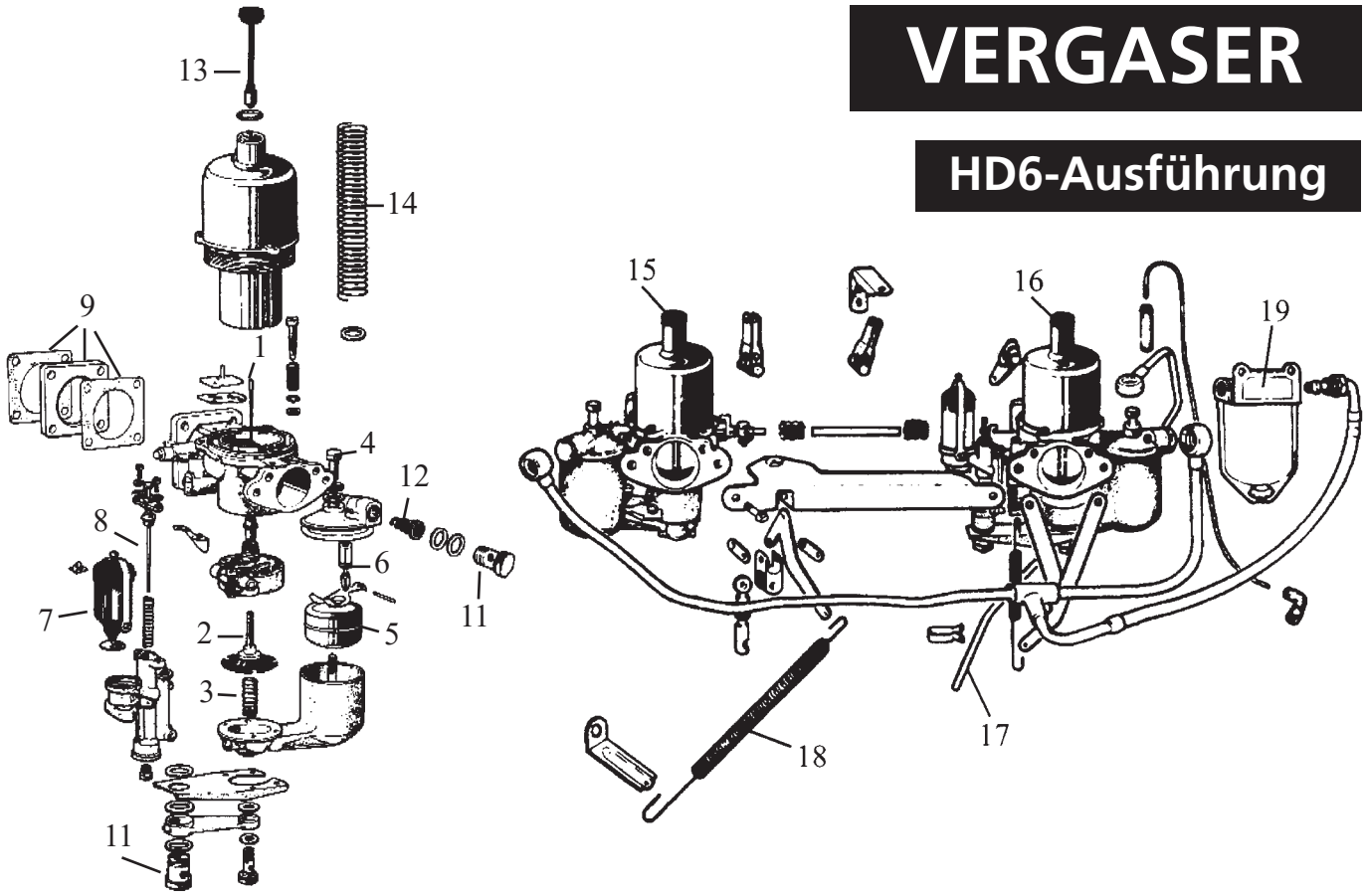


| ET-Nr. | Bezeichnung | Abb. | Bemerkung |
|---|---|---|---|
| Z046996 | Vergaser-Dichtsatz | ohne | für 1 Vergaser |
| Z104649 | Vergaser-Service-Kit | ohne | für 1 Vergaser |
| Z104299 | Vergaser-Reparatursatz | ohne | für 1 Vergaser |
| Z028909 | Vergasernadel | 1 | Kodierung angeben: CI, SC, TL oder TM |
| Z020162 | Vergaser-Membran | 2 | auch „Düsenstock“ genannt |
| Z000712 | Feder Düsenstock | 3 | |
| Z019903 | Schraube Schwimmerkammer | 4 | |
| Z000022 | Schwimmer | 5 | |
| Z001647 | Schwimmernadelventil-Kit | 6 | |
| Z002066 | Startvergaser | 7 | |
| Z033886 | Startvergasernadel-Kit | 8 | |
| Z084210 | Vergaser-Dichtungsblock | 9 | |
| Z002472 | Hohlschraube Benzinleitung | 11 | |
| Z000020 | Filternetz | 12 | |
| Z019734 | Dämpfer | 13 | Plastik |
| Z000060 | Dämpfer | 13 | Messing / original bei frühen Fahrzeugen |
| Z000061 | Feder Dämpfer | 14 | |
| Z083844 | Vergaser hinten, komplett | 15 | im Austausch |
| Z086534 | Vergaser vorne, komplett | 16 | im Austausch |
| Z002553 | Überlaufleitung | 17 | |
| Z083005 | Feder Gaszug | 18 | |

**Ersatzteil nicht gefunden?**
**Fragen Sie uns!**

# Ersatzteilkatalog JAGUAR Mk2, 3.4/3.8/340

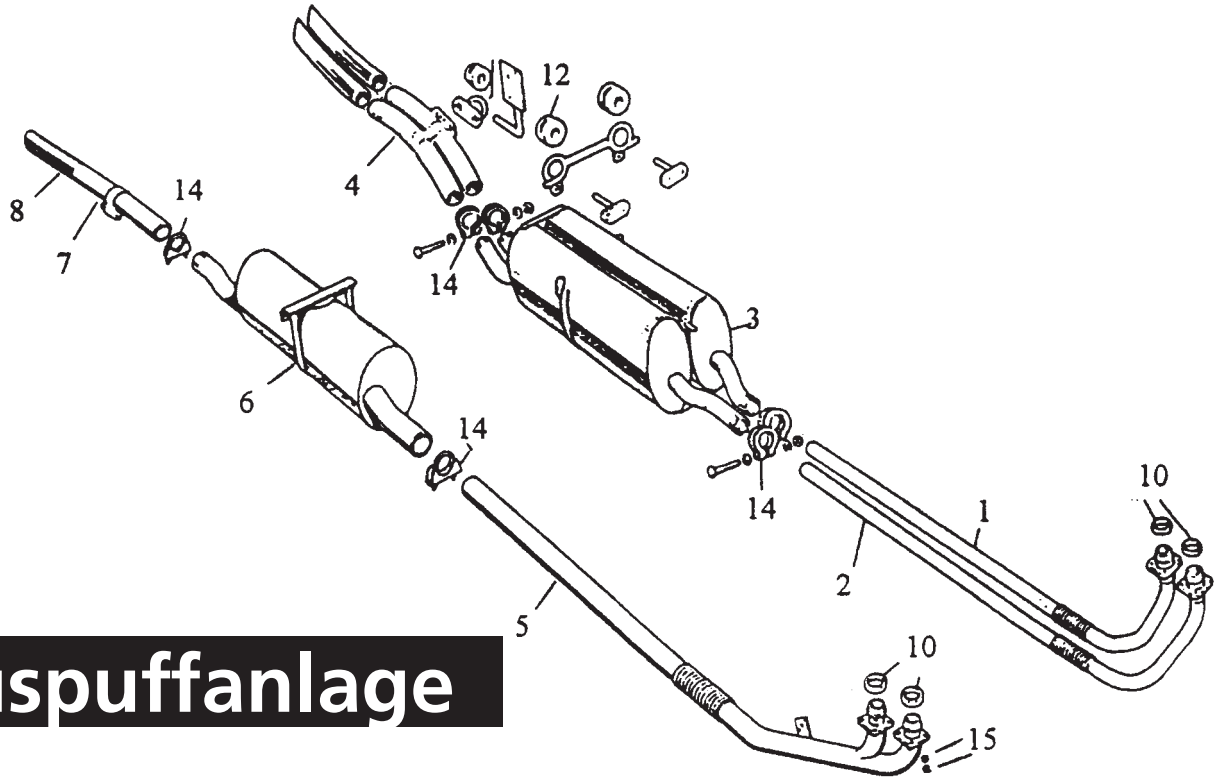


## Auspuffanlage

| ET-Nr. | Bezeichnung | Abb. | Bemerkung |
|---|---|---|---|
| Z031840 | Frontrohr LH | 1 | |
| Z117334 | Frontrohr LH Edelstahl | 1 | |
| Z031944 | Frontrohr RH | 2 | |
| Z117333 | Frontrohr RH Edelstahl | 2 | |
| Z031499 | Doppelschalldämpfer | 3 | 240 3.4 l 3.8 l 340 |
| Z117348 | Doppelschalldämpfer Edelstahl | 3 | 240 |
| Z030678 | Doppelendrohr verchromt | 4 | 240 3.4 l 3.8 l 340 |
| Z117305 | Doppelendrohr Edelstahl | 4 | 240 3.4 l 3.8 l 340 |
| Z117292 | Frontrohr Edelstahl | 5 | 2.4 l |
| Z084728 | Frontrohr | 5 | 2.4 l |
| Z087016 | Schalldämpfer Edelstahl | 6 | 2.4 l |
| Z117351 | Endrohr Edelstahl | 7 | 2.4 l |
| Z117430 | Blende hinten Edelstahl | 8 | 2.4 l |
| Z117355 | Frontrohr LH Edelstahl | | 240 |
| Z086354 | Frontrohr RH Edelstahl | | 240 |
| Z045753 | Auspuffdichtring | 10 | |
| Z331607 | Silentgummi gerade | | |
| Z013202 | Rundgummi | 12 | |
| Z086659 | Halter | | |
| Z082944 | Schelle | 14 | |
| Z039516 | Messingmutter | 15 | |
| **Z081669** | **Edelstahlauspuffanlage komplett** | | **BELL = Spitzenqualität Mk2 2.4 l** |
| **Z081670** | **Edelstahlauspuffanlage komplett** | | **BELL = Spitzenqualität 240** |
| **Z078762** | **Edelstahlauspuffanlage komplett** | | **BELL = Spitzenqualität Mk2 3.4 l 3.8 l 340** |
| **Z221027** | **Auspuffanlage komplett** | | **Normalausführung Mk2 2.4 l** |
| **Z221028** | **Auspuffanlage komplett** | | **Normalausführung 240** |
| **Z221029** | **Auspuffanlage komplett** | | **Normalausführung Mk2 3.4 l 3.8 l 340** |
| **Z114516** | **Auspuffanbausatz** | | **3.4 l 3.8 l 240 340** |

**Ersatzteil nicht gefunden?**
**Fragen Sie uns!**

# Ersatzteilkatalog JAGUAR Mk2, 3.4/3.8/340

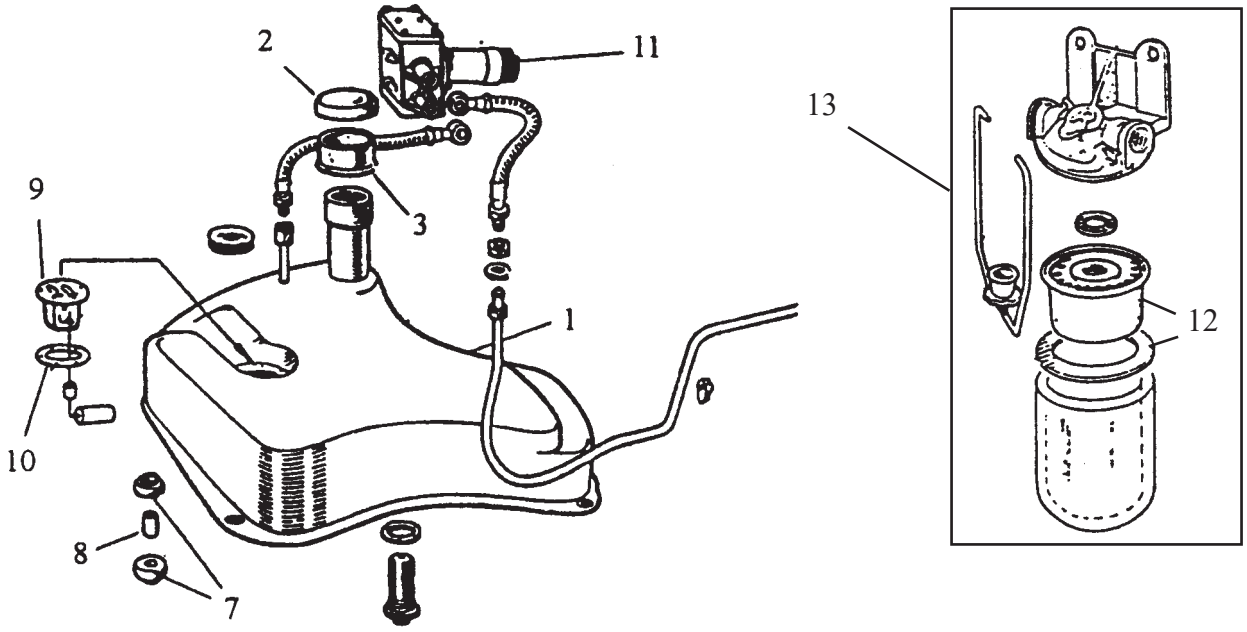


## Benzintank, Benzinpumpe

| ET-Nr. | Bezeichnung | Abb. | Bemerkung |
|---|---|---|---|
| Z083521 | Benzintank original | 1 | |
| Z083555 | Tankgeber | 9 | |
| Z000524 | Dichtung für Tankgeber | 10 | |
| Z000147 | Rundgummi | 7 | |
| Z084502 | Hülse | 8 | |
| Z084267 | Tankdeckel | 2 | |
| Z032310 | Tankdeckel abschließbar | | |
| Z063439 | Einfüllstutzengummi | 3 | |
| Z020111 | Benzinpumpe | 11 | früh +Masse |
| Z008279 | Benzinpumpe | 11 | spät -Masse |
| Z047198 | Benzinpumpe kontaktlos | 11 | +/- Masse |
| Z391040 | Benzinfilter-Einsatz | 12 | |
| Z083069 | Benzinfilter, komplett | 13 | |

**Ersatzteil nicht gefunden?**
**Fragen Sie uns!**

# Ersatzteilkatalog JAGUAR Mk2, 3.4/3.8/340

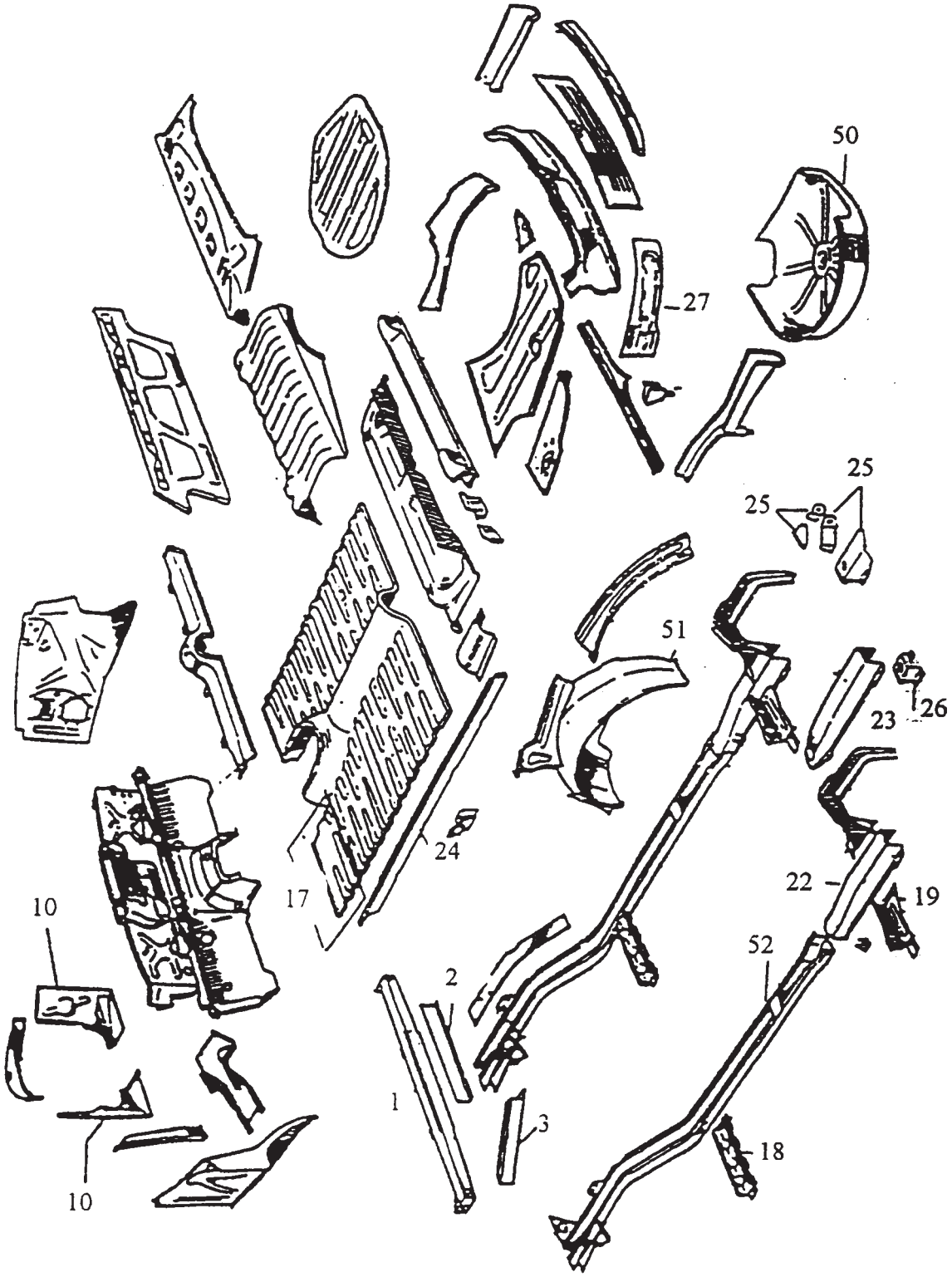


## Reparaturbleche

# Ersatzteilkatalog JAGUAR Mk2, 3.4/3.8/340

| ET-Nr. | Bezeichnung | Abb. | Bemerkung |
|---|---|---|---|
| Z001902 | Fronttraverse | 1 | |
| Z022109 | Abschlußblech, Fronttraverse | 2 | |
| Z022090 | Verstärkungsschiene rechts | 3 | |
| Z022091 | Verstärkungsschiene links | 3 | |
| Z058183 | Frontschürze | | |
| Z033276 | RepBlech Innenkotflügel vorn links | 10 | |
| Z033275 | RepBlech Innenkotflügel vorn rechts | 10 | |
| Z183130 | Boden RepBlech vorne links | 17 | |
| Z183131 | Boden RepBlech vorne rechts | 17 | |
| Z032048 | Wagenheberaufnahme vorne links | 18 | |
| Z032047 | Wagenheberaufnahme vorne rechts | 18 | |
| Z032046 | Wagenheberaufnahme hinten links | 19 | |
| Z032045 | Wagenheberaufnahme hinten rechts | 19 | |
| Z032035 | Oberer Federhänger hinten links | 22 | |
| Z032032 | Oberer Federhänger hinten rechts | 22 | |
| Z031921 | Unterer Federhänger hinten links | 23 | |
| Z031921 | Unterer Federhänger hinten rechts | 23 | |
| Z032379 | Innenschweller links | 24 | |
| Z032314 | Innenschweller rechts | 24 | |
| Z032038 | Panhardstabbefestigungsblech | 25 | |
| Z032056 | Obere Blattfederbefestigung | 26 | |
| Z034896 | Seitenblech hinten links | 27 | |
| Z034868 | Seitenblech hinten rechts | 27 | |
| Z022011 | Reserveradmulde | 50 | |
| Z034835 | Radkasten hinten rechts | 51 | |
| Z034837 | Radkasten hinten links | 51 | |
| Z032592 | Längsträger RH | 52 | |
| Z032595 | Längsträger LH | 52 | |

**Ersatzteil nicht gefunden?**
**Fragen Sie uns!**

# Ersatzteilkatalog JAGUAR Mk2, 3.4/3.8/340

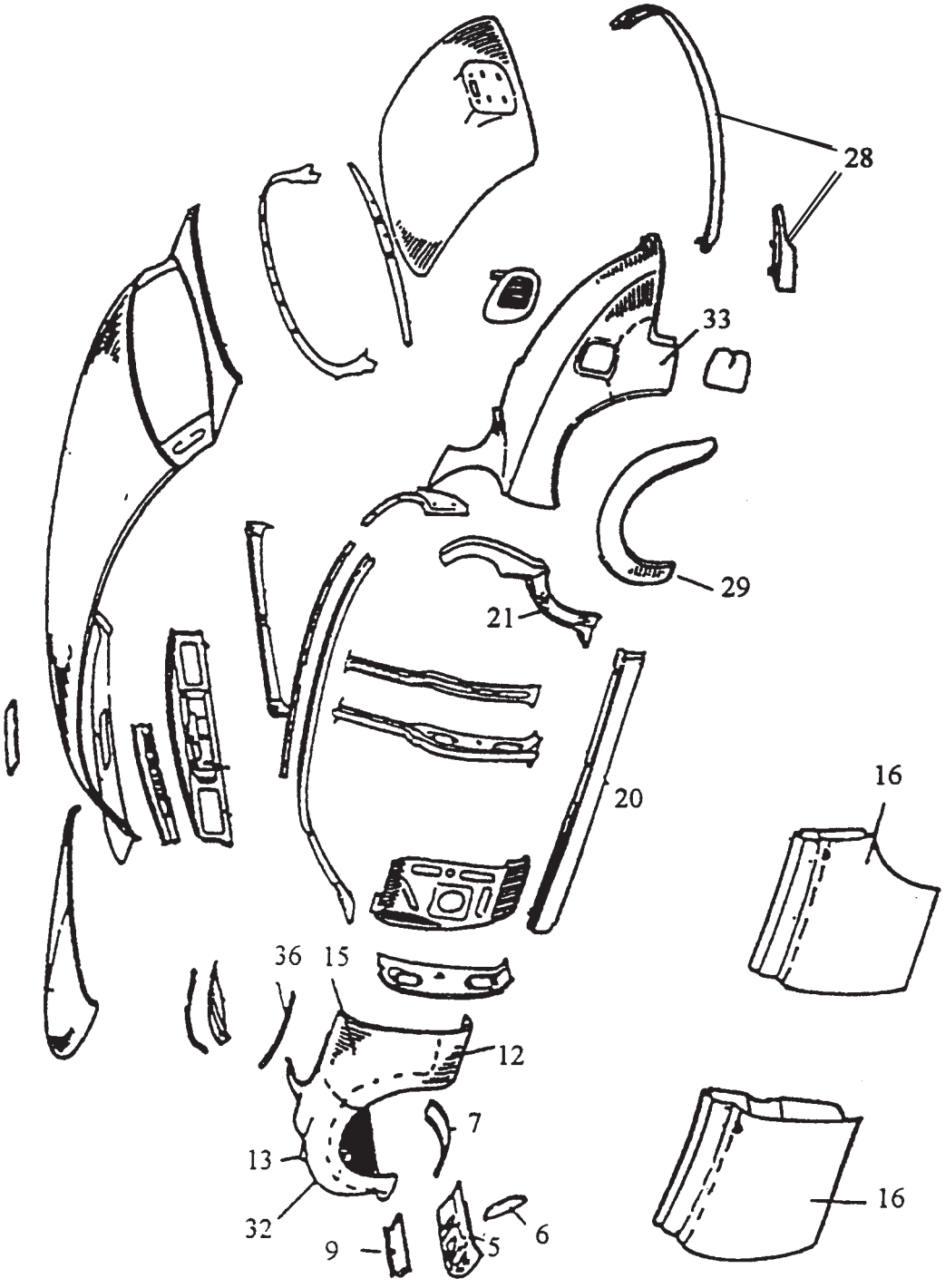


## Reparaturbleche

# Ersatzteilkatalog JAGUAR Mk2, 3.4/3.8/340

| ET-Nr. | Bezeichnung | Abb. | Bemerkung |
|---|---|---|---|
| Z031953 | Stehblech links | 5 | |
| Z031951 | Stehblech rechts | 5 | |
| Z031956 | Verst.-Blech für Stehblech links | 6 | |
| Z031954 | Verst.-Blech für Stehblech rechts | 6 | |
| Z031973 | Verbindungsblech, Kotflügel | 7 | |
| Z032030 | Kühlerblech | 9 | |
| Z002060 | Spritzblech links | | |
| Z002056 | Spritzblech rechts | | |
| Z183145 | Radlauf RepBlech vorne links | 12 | |
| Z183146 | Radlauf RepBlech vorne rechts | 12 | |
| Z183125 | Standlichtgehäuse | 13 | |
| Z183147 | Kotflügelunterkante vorne links | | |
| Z182769 | Kotflügelunterkante vorne rechts | | |
| Z183089 | Halbkotflügel vorne links | 15 | |
| Z183148 | Halbkotflügel vorne rechts | 15 | |
| Z182773 | Türhaut hinten links | 16 | |
| Z182775 | Türhaut hinten rechts | 16 | |
| Z182772 | Türhaut vorne links | 16 | |
| Z182774 | Türhaut vorne rechts | 16 | |
| Z022025 | Außenschweller ohne Einstieg R | 20 | |
| Z022024 | Außenschweller ohne Einstieg L | 20 | |
| Z022037 | Außenschweller komplett L | 20 | |
| Z022023 | Außenschweller komplett R | 20 | |
| Z000104 | Außenschweller komplett R | | |
| Z001805 | Außenschweller komplett L | | |
| Z183151 | D-Post RepBlech L | 21 | |
| Z183152 | D-Post RepBlech R | 21 | |
| Z001815 | Innenschweller Mitte rechts | | nur S-Typ |
| Z001817 | Innenschweller Mitte links | | nur S-Typ |
| Z036009 | Heckschürze schmal | 28 | |
| Z183153 | Heckschürze breit | | 240 340 |
| Z183154 | Heckschürze | | 2.4 l |
| Z056826 | Radabdeckung hinten rechts | 29 | |
| Z056830 | Radabdeckung hinten links | 29 | |
| Z057028 | Dichtung unter Radabdeckung | | |
| Z002826 | Kotflügel vorne links | | |
| Z002825 | Kotflügel vorne rechts | | |
| Z183157 | RepBlech, Lampe-Blinker LH | 32 | |
| Z183158 | RepBlech, Lampe-Blinker RH | 32 | |
| Z183142 | Kotflügelecke hinten links | 33 | |
| Z183159 | Kotflügelecke hinten rechts | 33 | |
| Z001786 | Blinker-Standlicht RepBlech L | | |
| Z001783 | Blinker-Standlicht RepBlech R | | |
| Z001792 | Radlauf-Viertel-RepBlech LH | | |
| Z001790 | Radlauf-Viertel-RepBlech RH | | |

**Ersatzteil nicht gefunden?
Fragen Sie uns!**

# Ersatzteilkatalog JAGUAR Mk2, 3.4/3.8/340

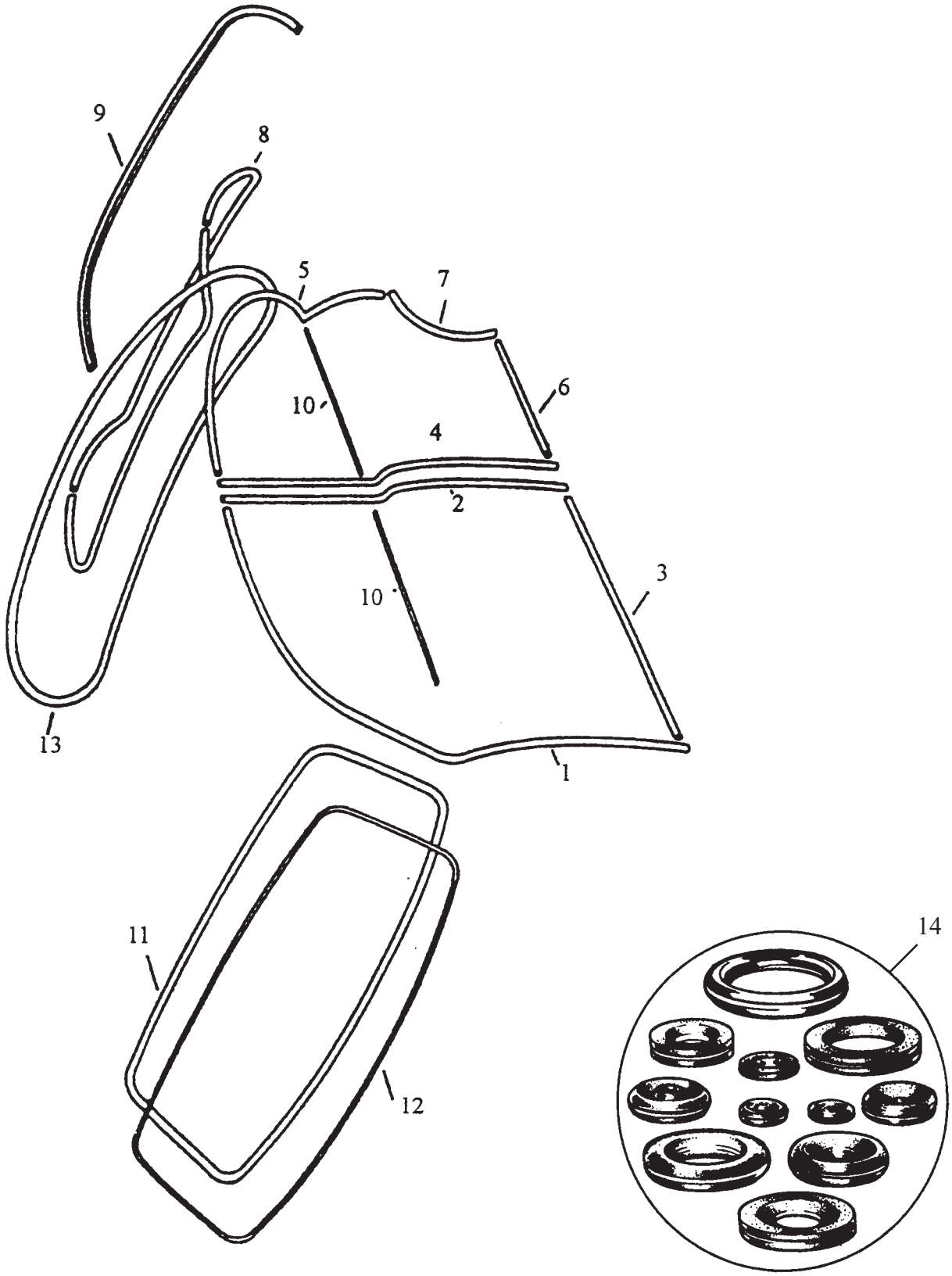


## Karosseriedichtungen

# Ersatzteilkatalog JAGUAR Mk2, 3.4/3.8/340

| ET-Nr. | Bezeichnung | Abb. | Bemerkung |
|---|---|---|---|
| Z057072 | A-Säulendichtung LH | 1 | |
| Z057073 | A-Säulendichtung RH | 1 | |
| Z057165 | B-Säulendichtung LH | 2 | |
| Z057166 | B-Säulendichtung RH | 2 | |
| Z057076 | Schwellerdichtung vorne | 3 | |
| Z057070 | C-Säulendichtung RH | 4 | |
| Z057071 | C-Säulendichtung LH | 4 | |
| Z057074 | D-Säulendichtung oben LH | 5 | |
| Z057075 | D-Säulendichtung oben RH | 5 | |
| Z057076 | Schwellergummi | 6 | |
| Z057076 | Schwellergummi | 7 | |
| **Z104974** | **Türdichtungs-Satz, original** | **1 - 7** | **für 4 Türen** |
| **Z433481** | **Türdichtungs-Satz, Meterware** | **1 - 7** | **für 4 Türen** |
| Z056489 | Kofferdeckeldichtung | 8 | |
| Z063448 | Stoßstangendichtung hinten | 9 | |
| Z032157 | Schachtleiste innen | 10 | Filz |
| Z062178 | Schachtleiste außen | 10 | früh (Gummi) |
| Z032157 | Schachtleiste innen | 10 | spät (Filz) |
| Z058291 | Frontscheibendichtung | 11 | |
| Z016112 | Keilprofil | 12 | |
| Z056819 | Heckscheibendichtung | 13 | |
| Z056841 | Dreiecksfensterdichtung Paar | | |
| Z056841 | Dreiecksfensterdichtung Paar | | |
| Z063437 | Dichtung für Luftklappe | | |
| Z024828 | Tankklappenanschlaggummi | | |
| Z003617 | Unterlage für Stoßstangenhorn | | |
| Z045919 | Tür- und Motorhaubenanschlag | | |
| Z096445 | Wagenheberlochgummi | | |
| Z104979 | Gummitüllensatz | 14 | |

**Ersatzteil nicht gefunden?**
**Fragen Sie uns!**

# Ersatzteilkatalog JAGUAR Mk2, 3.4/3.8/340

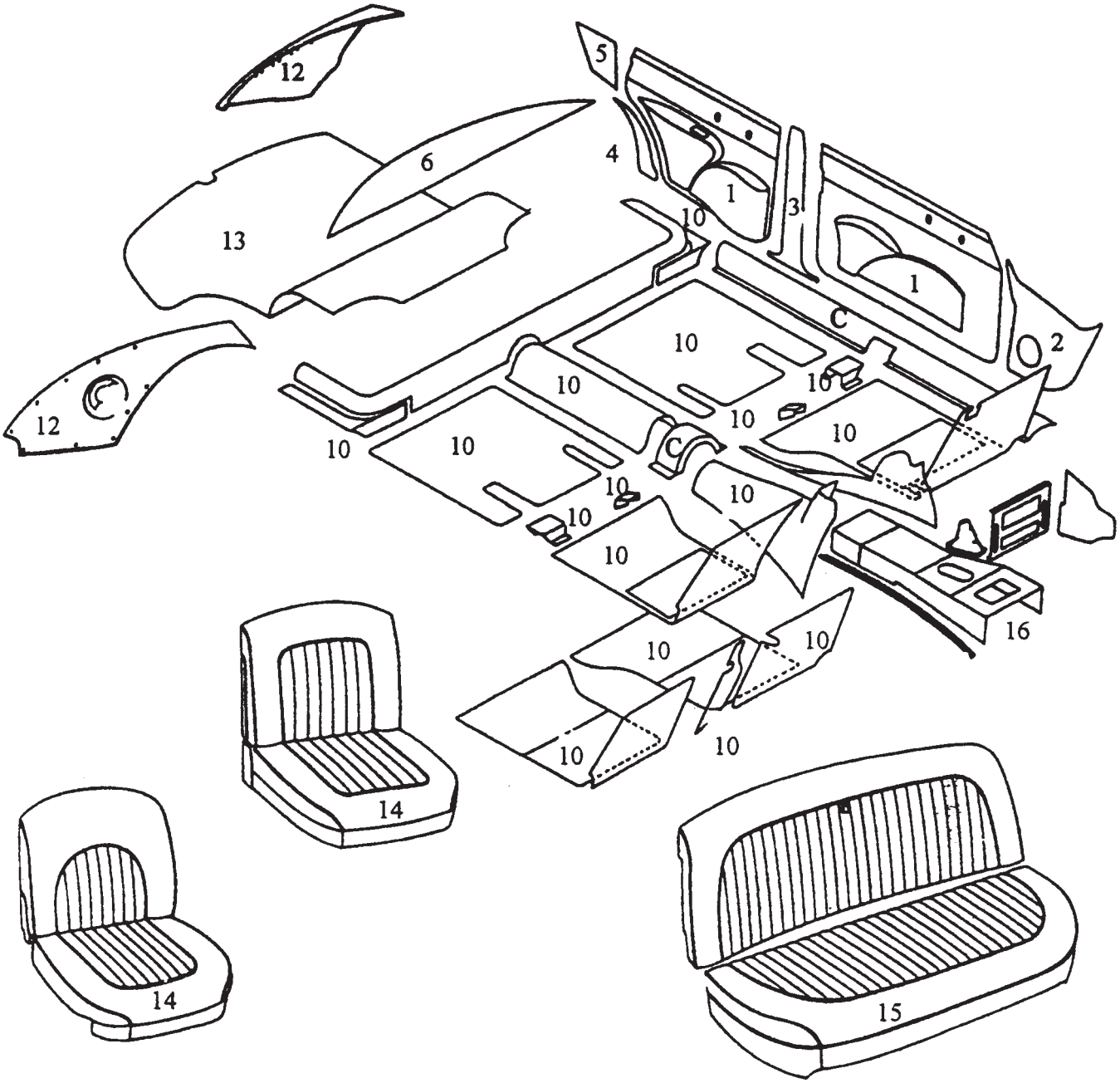


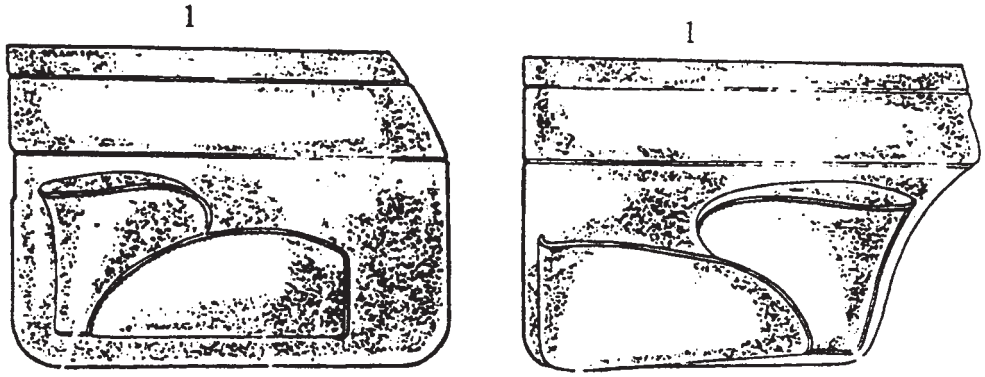


Tür vorne

Tür hinten

## Innenausstattung

# Ersatzteilkatalog JAGUAR Mk2, 3.4/3.8/340

| ET-Nr. | Bezeichnung | Abb. | Bemerkung |
|---|---|---|---|
| Z207650 | Türverkleidungssatz (4) | 1 | mit Armauflagen u. Taschen |
| Z207659 | A-Säulenverkleidung | 2 | Paar |
| Z207667 | B-Säulenverkleidung | 3 | Paar |
| Z207675 | D-Säulenverkleidung oben - Leder | 5 | Paar |
| Z207682 | D-Säulenverkleidung unten - Vinyl | 4 | Paar |
| Z207699 | Gepäckablage | 6 | 1 Stück |
| Z207691 | Unterarmaturenbrettverkleidung | | 1 Stück |
| Z056217 | Windfangkeder | | 13 lfm |
| Z207734 | Teppichsatz | 10 | LHD oder RHD; Automatik oder Schaltversion* |
| Z207867 | Dämmattensatz | | Kit |
| Z056278 | Kofferraumseitenverkleidung | 12 | Paar |
| Z057046 | Harduramatte für Kofferraum | 13 | 1 Stück |
| Z207790 | Sitzbezug-Paar (Connolly) vorne | 14 | 7 oder 8 Felder* |
| Z207806 | Sitzbezüge (Connolly) hinten | 15 | 1 Stück |
| Z046170 | Sitzflächenfüllung vorne | | Paar |
| Z207832 | Sitzrückenfüllung vorne | | Paar |
| Z207831 | Sitzflächenfüllung hinten | | |
| Z046171 | Sitzrückenfüllung hinten | | |
| Z207877 | Sitzrückenverkleidung vorne | | Paar |
| Z207851 | Verkleidungssatz für Mittelkonsole | 16 | Automatik oder Schaltversion* |
| Z207847 | Dachhimmelsatz (inkl. Sonnenblende) | | grau, beige oder fawn* |
| Z057286 | Handschuhfach | | LHD oder RHD* |
| Z187632 | Vinylmaterial, 1 Meter | | Meterware |
| Z207829 | Türverkleidungsanbausatz | | 80 Verkleidungsklammern |
| | | | |
| Z207620 | Innenausstattungskit | | enthält alle aufgeführten Positionen außer Sitzflächenfüllung und Sitzrückenfüllung |

**Ersatzteil nicht gefunden?
Fragen Sie uns!**

* nähere Angaben zum Fahrzeug erforderlich

# Ersatzteilkatalog JAGUAR Mk2, 3.4/3.8/340

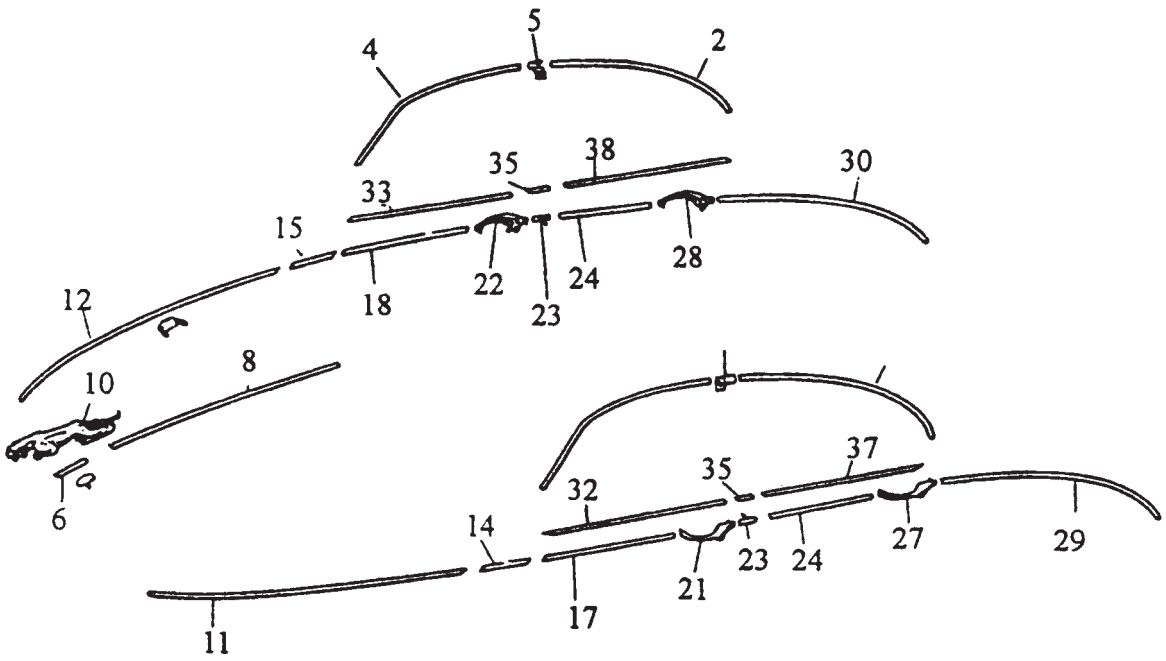


## Karosseriezierleisten, Türgriffe

| ET-Nr. | Bezeichnung | Abb. | Bemerkung |
|---|---|---|---|
| Z056884 | Regenleiste hinten links | 1 | |
| Z056885 | Regenleiste hinten rechts | 2 | |
| Z056886 | Regenleiste vorne links | 3 | |
| Z056887 | Regenleiste vorne rechts | 4 | |
| Z056898 | Chromclip für Regenleiste | 5 | |
| Z063404 | Motorhaubenzierleiste Mitte | 8 | wenn Jaguar Maskot nicht montiert ist |
| Z056159 | Zierleiste Haubenmitte hinten | 8 | wenn Jaguar Maskot montiert ist |
| Z056159 | Zierleiste Haubenmitte vorne | 6 | wenn Jaguar Maskot montiert ist |
| Z014043 | Jaguar Maskot klein | 10 | 14 cm, nicht original (Lochabstand!) |
| Z000129 | Jaguar Maskot groß | 10 | 19 cm, original |
| Z063405 | Motorhaubenchromzierleiste links | 11 | |
| Z063406 | Motorhaubenchromzierleiste rechts | 12 | |
| Z314503 | Chromzierleiste LH A-Säule | 14 | |
| Z314503 | Chromzierleiste RH A-Säule | 15 | |
| Z056864 | Türchromzierleiste vorne links | 17 | |
| Z056865 | Türchromzierleiste vorne rechts | 18 | |
| Z056863 | Türchromzierleiste hinten links/rechts | 24 | |
| Z063412 | Kotflügelchromzierleiste hinten links | 29 | |
| Z063413 | Kotflügelchromzierleiste hinten rechts | 30 | |
| Z058180 | Chromzierleiste für Schachtleiste | 32 | spät |
| Z058180 | Chromzierleiste für Schachtleiste | 33 | spät |
| Z056869 | Chromzierleiste B-Säule oben | 35 | |
| Z058180 | Chromzierleiste für Schachtleiste | 37 | spät |
| Z058180 | Chromzierleiste für Schachtleiste | 38 | spät |
| Z006571 | B-C Chromzierleiste | 23 | |
| **Z181293** | **Chromzierleisten-Satz** | | **21-teilig original** |
| **Z181295** | **Chromzierleisten-Satz** | | **21-teilig Repro** |
| Z018592 | Chromzierleistenclip, universal | | ca. 120 Stück pro Fahrzeug |
| Z011477 | Türgriff | 21 | LH |
| Z011478 | Türgriff | 22 | RH |
| Z011477 | Türgriff | 27 | LH |
| Z011478 | Türgriff | 28 | RH |

**Ersatzteil nicht gefunden?**
**Fragen Sie uns!**

# Ersatzteilkatalog JAGUAR Mk2, 3.4/3.8/340

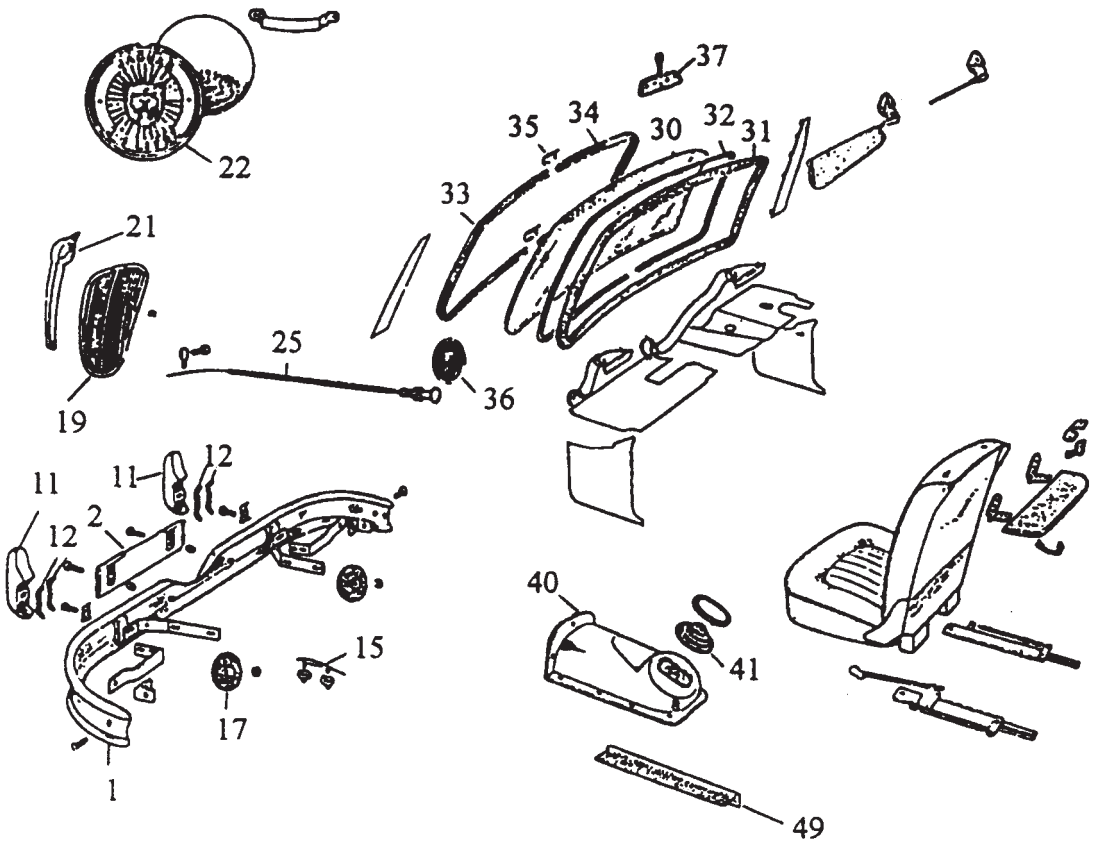


## Karosseriebeschläge Vorderfahrzeug

| ET-Nr. | Bezeichnung | Abb. | Bemerkung |
|---|---|---|---|
| Z056910 | Stoßstange vorne breit i.T. | 1 | 2.4 l 3.4 l 3.8 l |
| Z058921 | Nummernschildhalter | | |
| Z056163 | Stoßstangenhorn vorne breit i.T. | 11 | 2.4 l 3.4 l 3.8 l |
| Z003617 | Stoßstangenhornunterlagsgummi | 12 | |
| Z057871 | Stoßstange vorne schmal i.T. | | 240 340 |
| Z058262 | Stoßstangenhorn vorne rechts schmal i.T. | | 240 340 |
| Z058257 | Stoßstangenhorn vorne links schmal i.T. | | 240 340 |
| Z006568 | Chromtropfenleiste über Scheinwerfer | 15 | |
| Z056901 | Kühlergrill ohne Mittelstrebe i.T. | 19 | |
| Z021298 | Grillmittelstrebe | 21 | |
| Z056208 | Grillemblem | | 2.4 l |
| Z056276 | Grillemblem | 22 | 3.4 l |
| Z057016 | Grillemblem | | 3.8 l |
| Z062962 | Auflagegummi Motorhaube hinten | | |
| Z045919 | Motorhaubenanschlaggummi | | |
| Z056081 | Haubenzug | 25 | |
| Z001027 | Frontscheibe weiß | 30 | |
| Z001028 | Frontscheibe getönt | 30 | |
| Z001029 | Frontscheibe mit Grünkeil | 30 | |
| Z058291 | Frontscheibengummi | 31 | |
| Z016112 | Keilprofil | 32 | |
| Z056812 | Windschutzscheibenzierleiste links | 33 | |
| Z056813 | Windschutzscheibenzierleiste rechts | 34 | |
| Z063008 | Verbindungsclip | 35 | |
| Z057663 | License Holder | 36 | |
| Z092039 | Innenspiegel | 37 | |
| Z058190 | Getriebeabdeckung, Schaltgetriebe | 40 | |
| Z056493 | Schalthebelmanschette | 41 | |
| Z056563 | Schwellerblendensatz | 49 | |

**Ersatzteil nicht gefunden?**
**Fragen Sie uns!**

# Ersatzteilkatalog JAGUAR Mk2, 3.4/3.8/340

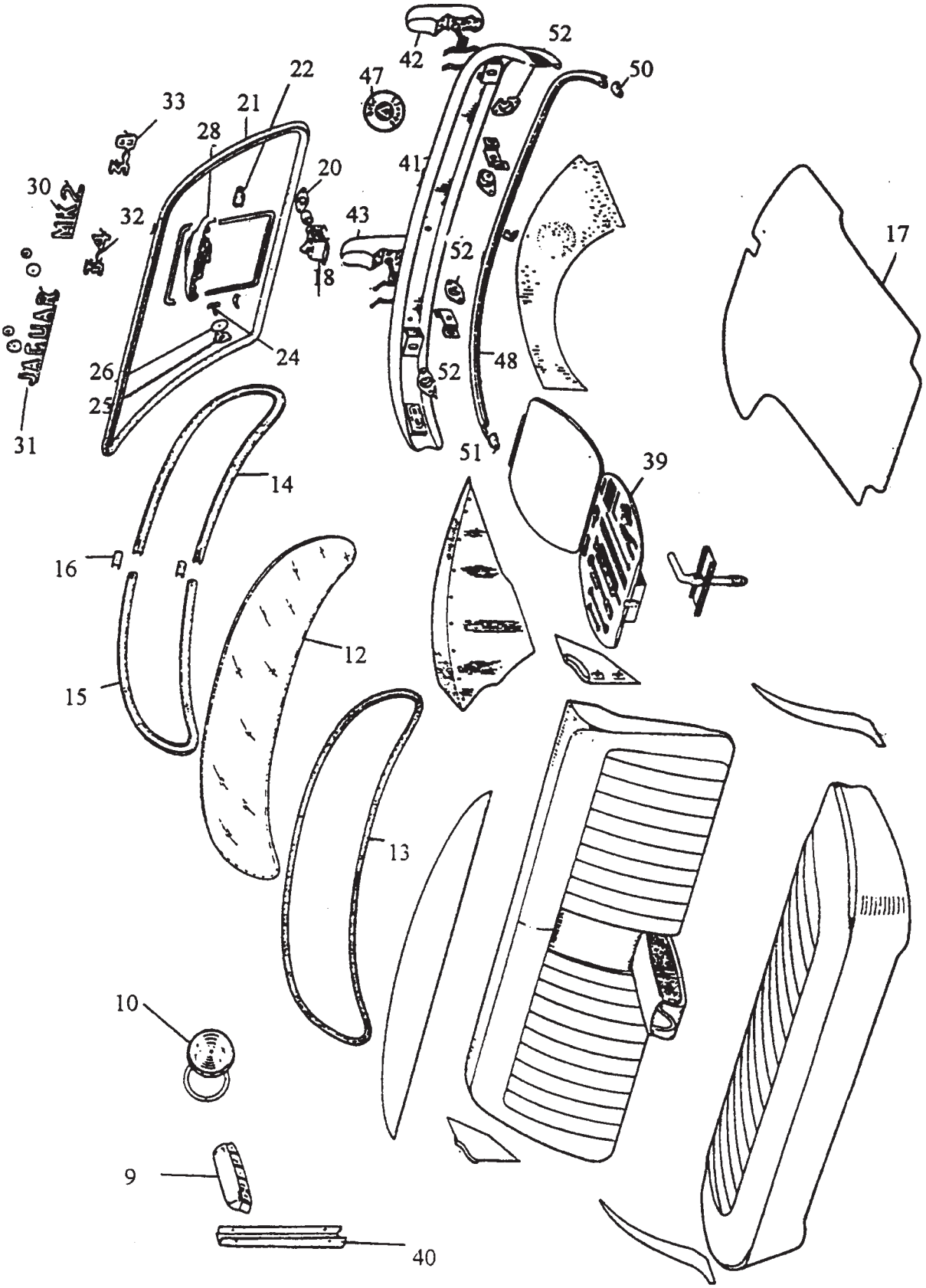


## Karosseriebeschläge Hinterfahrzeug

# Ersatzteilkatalog JAGUAR Mk2, 3.4/3.8/340

| ET-Nr. | Bezeichnung | Abb. | Bemerkung |
|---|---|---|---|
| Z008344 | Innenleuchte | 9 | |
| Z083520 | Innenleuchte hinten | 10 | |
| Z045919 | Tür- und Motorhaubenanschlaggummi | | |
| Z057738 | Heckscheibe klar, heizbar | 12 | |
| Z058534 | Heckscheibe GN | 12 | |
| Z056819 | Heckscheibengummi | 13 | |
| Z056820 | Heckscheibenchromleiste LH | 14 | |
| Z056821 | Heckscheibenchromleiste RH | 15 | |
| Z063008 | Verbindungsclip | 16 | |
| Z057046 | Kofferraummatte schwarz | 17 | |
| Z573856 | Kofferraumschloß komplett | 18 | |
| Z016836 | Chromblende für Kofferraumschloß | 20 | |
| Z056489 | Kofferraumdichtung 1 Hälfte | 21 | |
| Z063110 | Nummernschildgummi | 22 | |
| Z056142 | Nummernschildzierleiste | | |
| Z056785 | Nylonklammer | 24 | |
| Z056519 | Mutter | 25 | |
| Z005450 | Gehäuse Nummernschildlampe | 28 | |
| Z058312 | Schriftzug Mk2 | 30 | |
| Z001541 | Schriftzug Jaguar | 31 | |
| Z001538 | Schriftzug 3.4 | 32 | |
| Z057019 | Schriftzug 3.8 | 33 | |
| Z001537 | Schriftzug 240 | | |
| Z001548 | Schriftzug 340 | | |
| Z058800 | Werkzeugbehälter ohne Inhalt | 39 | |
| Z024828 | Anschlaggummi | | |
| Z056795 | B-C-Säulenverkleidung | 40 | früh im Austausch |
| Z056869 | B-C-Zierleistenstück oben | | spät |
| Z056919 | Stoßstange hinten breit | 41 | im Austausch |
| Z056923 | Stoßstangenhorn hinten breit LH | 42 | im Austausch |
| Z056925 | Stoßstangenhorn hinten breit RH | 43 | im Austausch |
| Z058829 | Stoßstange hinten | | 240 340 im Austausch |
| Z058838 | Stoßstangenhorn hinten rechts | | 240 340 im Austausch |
| Z058844 | Stoßstangenhorn hinten links | | 240 340 im Austausch |
| Z167131 | Befestigungssatz Stoßstange hinten | | |
| Z057017 | Emblem „Disk Brake“ | 47 | |
| Z063448 | Stoßstangendichtung hinten | 48 | |
| Z057053 | Chromende Dichtung links | 50 | |
| Z057054 | Chromende Dichtung rechts | 51 | |
| Z000118 | Motoraufhängung | 52 | |

**Ersatzteil nicht gefunden?
Fragen Sie uns!**

# Ersatzteilkatalog JAGUAR Mk2, 3.4/3.8/340

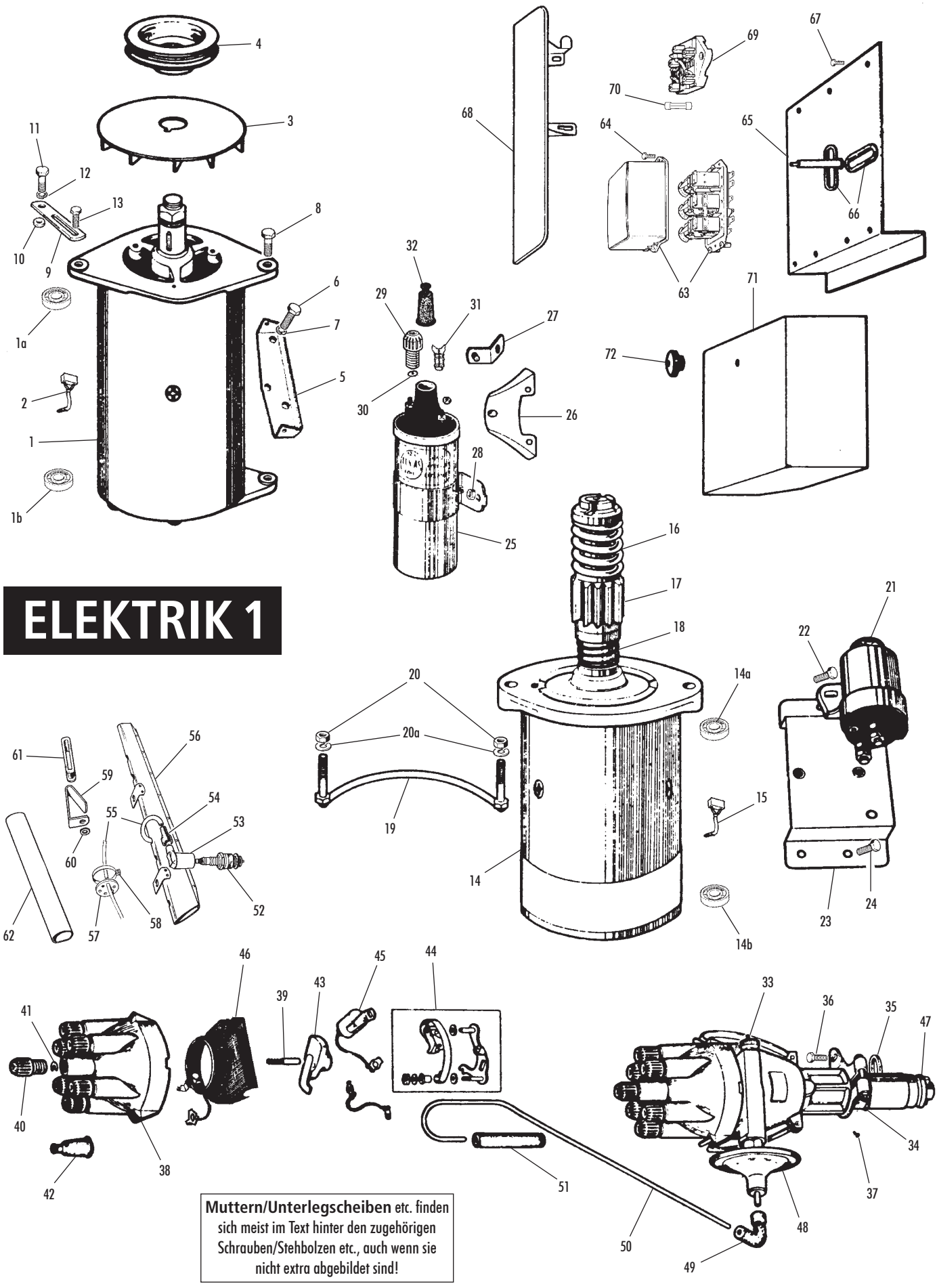


## ELEKTRIK 1

**Muttern/Unterlegscheiben** etc. finden sich meist im Text hinter den zugehörigen Schrauben/Stehbolzen etc., auch wenn sie nicht extra abgebildet sind!

# Ersatzteilkatalog JAGUAR Mk2, 3.4/3.8/340

| ET-Nr. | Bezeichnung | Abb. | Bemerkung |
|---|---|---|---|
| Z083426 | Lichtmaschine C45 | 1 | früh / nicht bei Servolenkung / im Tausch |
| Z261751 | Lichtmaschine C45 | 1 | früh / nur bei Servolenkung / im Tausch |
| Z010080 | Lichtmaschine C42 (Standard) | 1 | spät / nicht bei Servolenkung / im Tausch |
| Z262165 | Lichtmaschine C42 (Standard) | 1 | spät / nur bei Servolenkung / im Tausch |
| Z262401 | Lichtmaschine C48 (verstärkt) | 1 | spät / alle Lenkungen / im Tausch |
| Z031880 | Spannband Lichtmaschine | ohne | früh / nur gebraucht |
| Z401118 | Lichtmaschinen-Anker | ohne | spät (nur C42) / nicht bei Servolenkung |
| Z015637 | Lichtmaschinen-Lager vorn | 1a | früh / nicht bei Servolenkung |
| Z246013 | Lichtmaschinen-Lager vorn | 1a | spät (nur C42) / alle Lenkungen |
| Z401034 | Lichtmaschinen-Lager hinten | 1b | früh / nicht bei Servolenkung |
| Z028545 | Lichtmaschinen-Lager hinten | 1b | spät (nur C42) / nicht bei Servolenkung |
| Z401034 | Lichtmaschinen-Lager hinten | 1b | spät (C42 und C48) / nur bei Servolenkung |
| Z033854 | Kohlen-Satz (2 Stück) | 2 | früh / 1 pro Lichtmaschine |
| Z001013 | Kohlen-Satz (2 Stück) | 2 | spät (nur C42) / 1 pro Lichtmaschine |
| Z036826 | Kohlen-Satz (2 Stück) | 2 | spät (nur C48) / 1 pro Lichtmaschine |
| Z401122 | Feder für Lichtmaschinen-Kohle | ohne | spät (nur C42) / 2 pro Lichtmaschine |
| Z096832 | Lüfterrad | 3 | früh / nur gebraucht |
| Z084510 | Lüfterrad | 3 | spät (nur C42) / nur gebraucht |
| Z476510 | Riemenscheibe | 4 | früh / einläufig / nur gebraucht |
| Z084930 | Riemenscheibe | 4 | mittel (nur C45) / doppelläufig |
| Z084931 | Riemenscheibe | 4 | spät (C42 und C48) / doppelläufig |
| Z084483 | Halter Lichtmaschine, früh | 5 | später = Teil von Motorhalter, nicht separat |
| Z002936 | Befestigungsschraube | 6 | früh / 3 pro Lichtmaschinen-Halter |
| Z116091 | Federring | 7 | früh / 3 pro Lichtmaschinen-Halter |
| Z184407 | Befestigungsbolzen | 8 | 2 pro Lichtmaschine |
| Z017635 | Mutter für Bolzen | ohne | 2 pro Lichtmaschine |
| Z086688 | Lichtmaschinen-Einstellhalter | 9 | |
| Z016663 | Unterlegscheibe | ohne | 1 pro Lichtmaschinen-Einstellhalter |
| Z085501 | Distanzring | 10 | früh |
| Z082618 | Distanzring | 10 | spät |
| Z258750 | Befestigungsbolzen | 11 | früh |
| Z258764 | Befestigungsbolzen | 11 | spät |
| Z116089 | Federring | 12 | |
| Z391317 | Keilriemenspann-Schraube | 13 | |
| Z391316 | Mutter für Schraube | ohne | |
| Z016667 | Federring unter Mutter | ohne | |
| Z016663 | Unterlegscheibe unter Mutter | ohne | |
| Z265722 | Anlasser | 14 | original / im Tausch |
| Z401758 | Anlasser | ohne | modernes Hochleistungsaggregat |
| Z401040 | Anlasser-Anker | ohne | nur für Original-Anlasser |
| Z303481 | Anlasser-Lager vorn | 14a | nur für Original-Anlasser |
| Z016000 | Anlasser-Lager hinten | 14b | nur für Original-Anlasser |
| Z016001 | Kohlen-Satz | 15 | nur für Original-Anlasser / 1 pro Anlasser |
| Z016064 | Anlasser-Hauptfeder | 16 | nur für Original-Anlasser |
| Z303479 | Anlasser-Ritzel | 17 | nur für Original-Anlasser |
| Z016002 | Ritzel-Ausrückfeder | 18 | nur für Original-Anlasser |
| Z082740 | Befestigungsbügel Anlasser | 19 | |
| Z297210 | Mutter | 20 | 2 pro Befestigungsbügel |
| Z116091 | Federring unter Mutter | 20a | 2 pro Befestigungsbügel |
| Z003926 | Anlasser-Magnetschalter | 21 | |
| Z212675 | Befestigungsschraube | 22 | 2 pro Magnetschalter |
| Z295720 | Zahnscheibe unter Schraube | ohne | 2 pro Magnetschalter |
| Z082812 | Halteplatte Magnetschalter | 23 | |
| Z009200 | Befestigungsschraube | 24 | 3 pro Halteplatte |
| Z012071 | Zahnscheibe unter Schraube | ohne | 3 pro Halteplatte |
| Z027284 | Zündspule, original | 25 | nur 3.4 und 3.8 / Schraubkontakt |
| Z006873 | Zündspule, original | 25 | nur 340 / Steckkontakt |
| Z006871 | Zündspule, Hochleistung | ohne | Steckkontakt (für alle verwendbar) |
| Z096954 | Halter Zündspule | 26 | |
| Z084580 | Befestigungswinkel für Halter | 27 | spät / an Motorentlüftungsdeckel |
| Z284899 | Befestigungsmutter | 28 | 3 pro Zündspule und Halter |
| Z012071 | Zahnscheibe unter Mutter | ohne | 3 pro Zündspule und Halter |
| Z295592 | Unterlegscheibe unter Mutter | ohne | 3 pro Zündspule und Halter |
| Z002021 | Eindrehschraube | 29 | nur 3.4 und 3.8 |
| Z002022 | Kupfer-Kontaktplättchen | 30 | nur 3.4 und 3.8 |
| Z091305 | Zündkabel-Schuh | 31 | nur 340 |
| Z086974 | Gummi-Schutzkappe | 32 | |
| Z083246 | Verteiler, 7:1 oder 8:1 Verdichtung | 33 | 3.4 und 3.8 früh / im Tausch |
| Z085230 | Verteiler, 7:1 oder 8:1 Verdichtung | 33 | 3.4 und 3.8 spät, 340 / im Tausch |
| Z083195 | Verteiler, 9:1 Verdichtung | 33 | 3.4 früh / im Tausch |
| Z083248 | Verteiler, 9:1 Verdichtung | 33 | 3.8 früh / im Tausch |
| Z085231 | Verteiler, 9:1 Verdichtung | 33 | 3.4 und 3.8 spät, 340 / im Tausch |
| Z561040 | Verteiler, elektronisch, kontaktlos | 34 | Aussehen ähnlich wie original |
| Z015636 | Verteiler-Lager | ohne | 3.4 und 3.8 früh (alle Verdichtungen) |
| Z025615 | O-Ring Verteilerschaft | 34 | 3.4 und 3.8 spät, 340 (alle Verdichtungen) |
| Z086445 | Korkdichtung Verteilerschaft | 35 | |
| Z009200 | Schraube Verteilerbefestigung | 36 | |
| Z012071 | Zahnscheibe unter Schraube | ohne | |
| Z000045 | Unterlegscheibe unter Schraube | ohne | |
| Z212674 | Schraube Verteilerschmierung | 37 | muss leicht gekürzt werden |
| Z047068 | Dichtring unter Schraube | ohne | |
| Z031815 | Verteilerkappe | 38 | 3.4 und 3.8 früh (alle Verdichtungen) |
| Z023099 | Verteilerkappe | 38 | 3.4 und 3.8 spät, 340 (alle Verdichtungen) |
| Z031816 | Kohlekontakt mit Feder | 39 | |
| Z002021 | Eindrehschraube | 40 | 7 pro Verteilerkappe |
| Z002022 | Kupfer-Kontaktplättchen | 41 | 7 pro Verteilerkappe |
| Z086974 | Gummi-Schutzkappe | 42 | 7 pro Verteilerkappe |
| Z010268 | Verteilerfinger | 43 | original |
| Z348970 | Verteilerfinger | 43 | Repro |
| Z010275 | Unterbrecherkontakt-Satz | 44 | 3.4 und 3.8 früh (alle Verdichtungen) |
| Z038760 | Unterbrecherkontakt-Satz | 44 | 3.4 und 3.8 spät, 340 (alle Verdichtungen) |
| Z177352 | Lumenition-Steuergerät | ohne | kontaktlose Zündung (nicht original) |
| Z116469 | Lumenition-Anbausatz | ohne | 3.4 und 3.8 früh / kontaktlose Zündung |
| Z116464 | Lumenition-Anbausatz | ohne | 3.4 u. 3.8 spät, 340 / kontaktlose Zündung |
| Z008685 | Kondensator | 45 | |
| Z027333 | Niederspannungs-Anschluss | 46 | 3.4 und 3.8 spät, 340 (alle Verdichtungen) |
| Z401043 | Antriebsstück | 47 | 3.4 und 3.8 früh (alle Verdichtungen) |
| Z000931 | Antriebsstück | 47 | 3.4 und 3.8 spät, 340 (alle Verdichtungen) |
| Z001865 | Unterdruckdose | 48 | 3.4 und 3.8 spät, 340 (alle Verdichtungen) |
| Passt auch auf frühe Fahrzeuge – mit zusätzlichem späten Gummiwinkel (siehe unten). | | | |
| Z004577 | Gummiwinkel | 49 | 3.4 und 3.8 spät, 340 (alle Verdichtungen) |
| Z401584 | Unterdruckrohr | 50 | muss eventuell leicht modifiziert werden |
| Z083192 | Gummiverbinder | 51 | |
| Z036503 | Zündkerze | 52 | 6 pro Auto |
| Z221111 | Zündkerzenstecker, original | 53 | mit Prägung „CHAMPION" / 6 pro Auto |
| Z084503 | Tülle Zündkerzenstecker | 54 | 6 pro Auto |
| Z232943 | Zündkabel, schwarz, 1 Meter | 55 | 7 Meter pro Auto / Satz siehe unten |
| Z143655 | Zündkabel, schwarz, 1 Meter | 55 | Silikon / 7 Meter pro Auto |
| Z232942 | Zündkabel, rot, 1 Meter | 55 | 7 Meter pro Auto |
| Z143657 | Zündkabel, rot, 1 Meter | 55 | Silikon / 7 Meter pro Auto |
| Z232946 | Zündkabel, gelb, 1 Meter | 55 | 7 Meter pro Auto |
| Z143645 | Zündkabel, gelb, 1 Meter | 55 | Silikon / 7 Meter pro Auto |
| Z232944 | Zündkabel, blau, 1 Meter | 55 | 7 Meter pro Auto |
| Z143658 | Zündkabel, blau, 1 Meter | 55 | Silikon / 7 Meter pro Auto |
| Z232947 | Zündkabel, grau, 1 Meter | 55 | 7 Meter pro Auto |
| Z232945 | Zündkabel, pink, 1 Meter | 55 | 7 Meter pro Auto |
| Z232948 | Zündkabel, grün, 1 Meter | 55 | 7 Meter pro Auto |
| Z092670 | Zündkabel-Satz | ohne | mit Steckern, Drehschrauben, Führung etc. |
| Z086235 | Zündkabel-Führung | 56 | |
| Z096461 | Zündkabel-Führungsstern, dünn | 57 | früh / 3 pro Auto |
| Z096460 | Zündkabel-Führungsstern, dick | 57 | früh / 2 pro Auto |
| Z027850 | Halteclip Führungsstern (dick) | 58 | früh / verchromt / 1 pro Auto |
| Z086684 | Zündkabel-Führungsclip | 59 | spät / von Stirndeckel-Bolzen gehalten |
| Z258726 | Befestigungsbolzen | ohne | spät / hält Führungsclip und Stirndeckel |
| Z084976 | Distanzring unter Führungsclip | 60 | spät |
| Z018214 | Gummimuffe in Führungsclip | 61 | spät |
| Z085023 | Zündkabel-Schlauch | 62 | spät / hält Zündkabel am Zylinderkopf vorn |
| Z083428 | Lichtmaschinen-Regler | 63 | früh |
| Z006759 | Lichtmaschinen-Regler | 63 | spät |
| Z009200 | Befestigungsschraube | 64 | früh / 3 pro Regler |
| Z391247 | Befestigungsschraube | 64 | mittel / 3 pro Regler |
| Z400791 | Grundplatte Regler | 65 | früh / nur gebraucht |
| Z400824 | Grundplatte Regler | 65 | mittelfrüh / nur gebraucht |
| Z400825 | Grundplatte Regler | 65 | mittel / nur gebraucht |
| Z400826 | Grundplatte Regler | 65 | mittelspät / nur gebraucht |
| Z400827 | Grundplatte Regler | 65 | spät / nur gebraucht |
| Z096094 | Gummitülle | 66 | früh = 1, alle anderen = 2 pro Grundplatte |
| Z212675 | Befestigungsschraube | 67 | 3 pro Grundplatte |
| Z295720 | Zahnscheibe unter Schraube | ohne | 3 pro Grundplatte |
| Z295662 | Unterlegscheibe unter Schraube | ohne | 1 pro Grundplatte |
| Z082599 | Abdeckung Regler | 68 | |
| Z025555 | Sicherungs-Halter | 69 | |
| Z275398 | Glas-Sicherung, 35 Ampére | 70 | 2 pro Sicherungs-Halter |
| Z275409 | Glas-Sicherung, 50 Ampére | 70 | 2 pro Sicherungs-Halter |
| Z085233 | Deckel über Grundplatte | 71 | |
| Z003768 | Rändelmutter | 72 | |

# Ersatzteilkatalog JAGUAR Mk2, 3.4/3.8/340

## ELEKTRIK 2

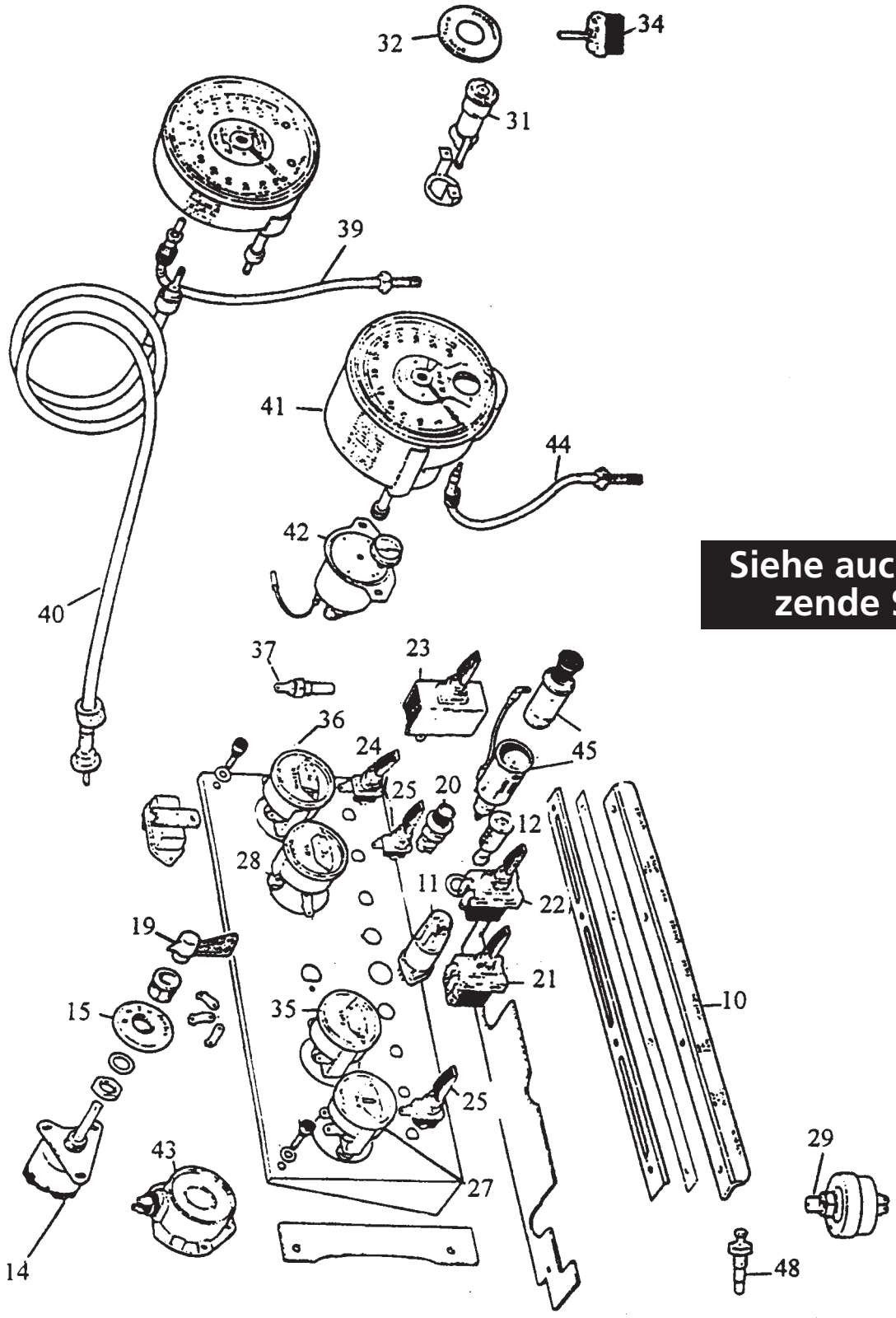


**Siehe auch angrenzende Seiten!**

# Ersatzteilkatalog JAGUAR Mk2, 3.4/3.8/340

| ET-Nr. | Bezeichnung | Abb. | Bemerkung |
|---|---|---|---|
| Z002387 | Zündschloßschalter | 11 | |
| Z038384 | Chromring für Zündschloßhalter | | |
| Z001561 | Schließzylinder für Zündschloß | 12 | |
| Z083525 | Lichtschalter | 14 | Fahrzeug mit Nebellampe |
| Z083526 | Lichtschalterblende | 15 | Fahrzeug mit Nebellampe |
| Z024838 | Chromhebel für Lichtschalter | 19 | |
| Z017928 | Starterschalter | 20 | |
| Z083534 | Schalter „Panel light“ | 21 | |
| Z083595 | Heizungsgebläseschalter | 22 | |
| Z083536 | Wischerschalter | 23 | |
| Z083666 | Wascherschalter | 24 | |
| Z083668 | Schalter „Interior/Map“ | 25 | |
| Z397904 | Amperemeter | 27 | im Austausch |
| Z084631 | Öldruckinstrument | 28 | im Austausch |
| Z083551 | Öldruckgeber | 29 | |
| Z006765 | Bremskontrolleuchte | 31 | |
| Z084950 | Blende „Brake Fluid-Handbrake“ | 32 | |
| Z025333 | Schalter für Handbremskontrolle | 34 | |
| Z083553 | Benzinuhr | 35 | |
| Z081903 | Wassertemperaturuhr | 36 | im Austausch |
| Z083548 | Temperaturgeber | 37 | |
| Z083746 | Tachowelle | 40 | LHD MAN |
| Z011237 | Tachowelle | | RHD MAN |
| Z036758 | Drehzahlmesser | 41 | |
| Z001009 | Birne für Instrumentenbeleuchtung | | 12V 3W |
| Z035944 | Zeituhr im Drehzahlmesser | 42 | +Masse im Austausch |
| Z002009 | Zeituhr im Drehzahlmesser | 42 | -Masse im Austausch |
| Z083350 | Drehzahlgenerator | 43 | neu |
| Z083351 | Drehzahlgenerator | 43 | im Tausch |
| Z083440 | Einstellwelle für Zeituhr | 44 | |
| Z082636 | Zigarettenanzünder | 45 | |
| Z046226 | Türkontaktschalter schraubbar | 48 | |

**Ersatzteil nicht gefunden?**
**Fragen Sie uns!**

# Ersatzteilkatalog JAGUAR Mk2, 3.4/3.8/340

## ELEKTRIK 3

**Siehe auch vorhergehende Seiten!**

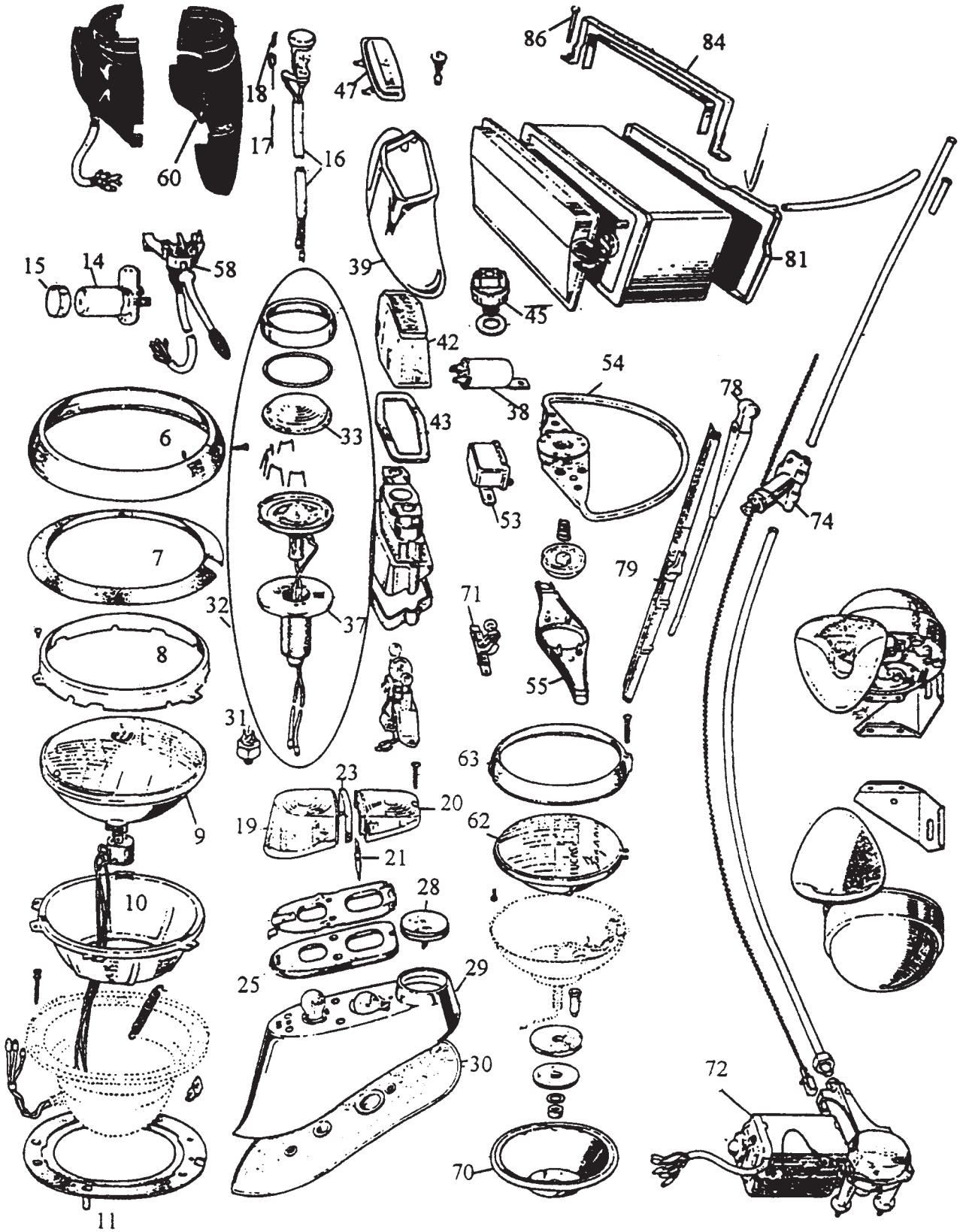

# Ersatzteilkatalog JAGUAR Mk2, 3.4/3.8/340

| ET-Nr. | Bezeichnung | Abb. | Bemerkung |
|---|---|---|---|
| Z015829 | Lampeneinheit komplett mit Topf | | Normallicht |
| Z010269 | Lampenring | 6 | |
| Z001021 | Staubdichtung für Lampenring | 7 | |
| Z009050 | Lampenhaltering | 8 | |
| Z009184 | H4-Hauptscheinwerfereinsatz | 9 | Paar mit H4 Birne |
| Z015836 | H4-Hauptscheinwerfereinsatz | 9 | Paar mit H4 Birne |
| Z015775 | Lampenhalter | 10 | |
| Z026905 | Lampentopfdichtung | 11 | |
| Z000815 | Abblendschalter (Fußschalter) | 14 | |
| Z085733 | Gummikappe für Fußschalter | 15 | |
| Z083327 | Standlichteinsatz | 16 | |
| Z096386 | Rote Kontrolleuchte | 17 | |
| Z094540 | Clip für rote Kontrolleuchte | 18 | |
| Z034601 | Rücklichtglas gelb | 19 | |
| Z034602 | Rücklichtglas rot | 20 | |
| Z035974 | Schirm | 21 | |
| Z035413 | Chromspange für Rücklichtglas | 23 | |
| Z034610 | Dichtung für Rücklichtglas | 25 | |
| Z248062 | Refklektor für Rücklicht | 28 | |
| Z005454 | Rücklichtgehäuse links | 29 | |
| Z034627 | Rücklichtgummi | 30 | |
| Z005457 | Rücklichtgehäuse rechts | 29 | |
| Z083784 | Stopplichtschalter | 31 | |
| Z035948 | Blinker vorne komplett | 32 | |
| Z026934 | Blinkerglas | 33 | |
| Z034415 | Gummidichtung für Blinker | 37 | |
| Z002335 | Blinkrelais | 38 | |
| Z005450 | Gehäuse für Nummernschildlampe | 39 | |
| Z019161 | Glas für Rückfahrscheinwerfer | 42 | |
| Z019164 | Dichtung für Rückfahrscheinwerfer | 43 | |
| Z027491 | OD und Rückfahrlichtschalter | 45 | |
| Z084449 | Handschuhfachlampe | 47 | |
| Z086400 | Relais | 53 | |
| Z084461 | Hupenring | 54 | Fahrgestell-Nummer angeben |
| Z014810 | Hupenring | 54 | Fahrgestell-Nummer angeben |
| Z034666 | Hupenblende mit Emblem | 55 | Fahrgestell-Nummer angeben |
| Z085727 | Lenkradmittelblende ohne Emblem | 55 | |
| Z083518 | Blinkerschalter | 58 | Fahrgestell-Nummer angeben |
| Z086848 | Blinkerschalter | 58 | Fahrgestell-Nummer angeben |
| Z086848 | Blinkerschalter | 58 | Fahrgestell-Nummer angeben |
| Z083513 | Lenksäulenabdeckung unten | 60 | |
| Z085076 | Nebelscheinwerfer komplett | | |
| Z028541 | Reflektor für Nebellampe | 62 | |
| Z083724 | Chromschale hinten Nabe | 70 | |
| Z083560 | Lampenhalter | 71 | |
| Z397635 | Wischermotor | 72 | im Austausch |
| Z003037 | Wischergetriebe | 74 | gebraucht |
| Z026720 | Wischerantriebmutter | | |
| Z001695 | Wischerarm | 78 | RHD |
| Z000076 | Wischerarm | 78 | LHD |
| Z001890 | Wischerblatt | 79 | |
| Z082412 | Batterieschale Edelstahl | 81 | |
| Z082429 | Batteriehaltebügel | 84 | |
| Z082430 | Schraube für Batteriebügel | 86 | |

**Ersatzteil nicht gefunden?**
**Fragen Sie uns!**

# Ersatzteilkatalog JAGUAR Mk2, 3.4/3.8/340

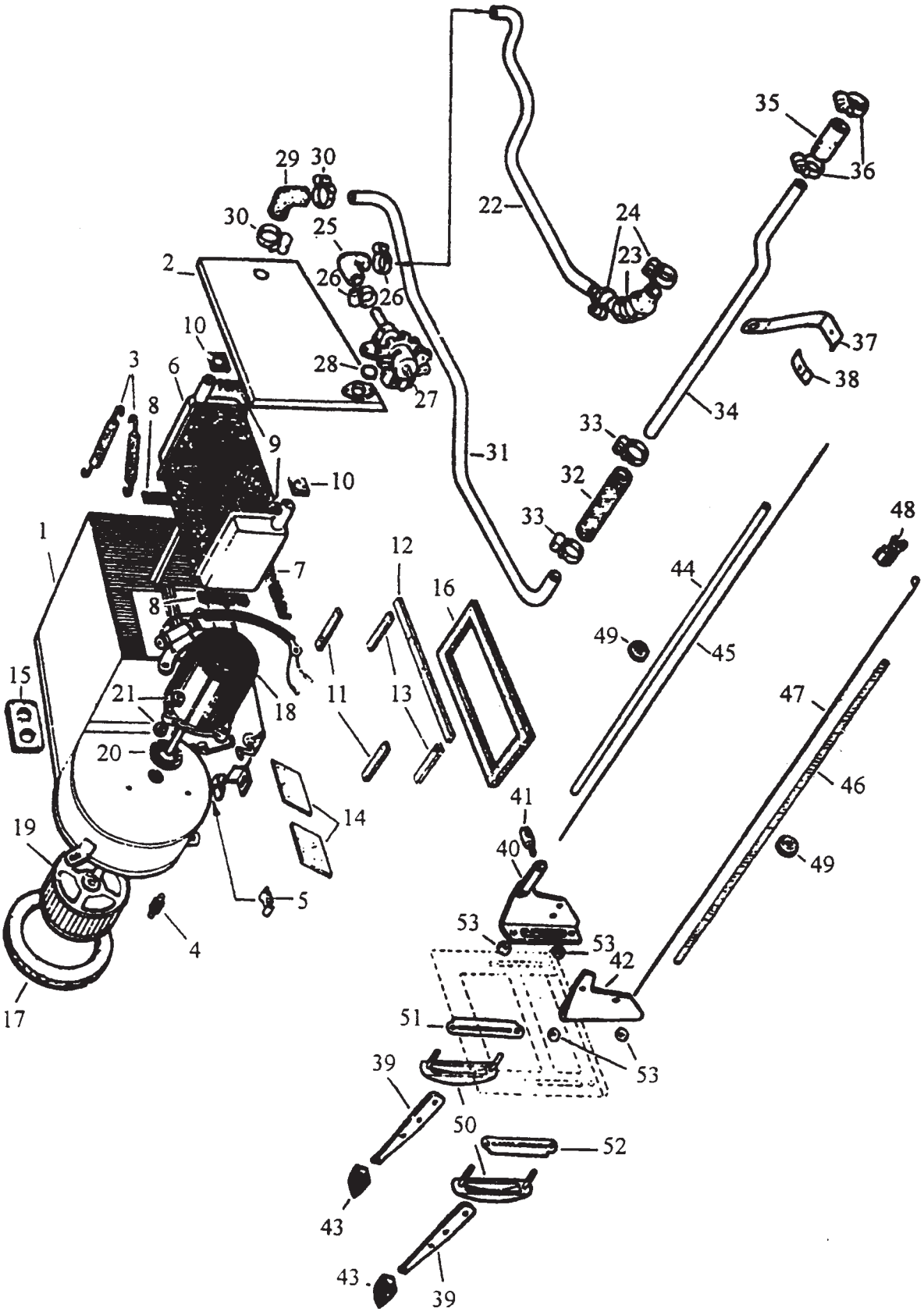


## HEIZUNG

# Ersatzteilkatalog JAGUAR Mk2, 3.4/3.8/340

| ET-Nr. | Bezeichnung | Abb. | Bemerkung |
|---|---|---|---|
| Z083594 | Rückzugsfeder | 3 | |
| Z116088 | Federring 1/4'' | | |
| Z057940 | Befestigungssilent Doppelgewinde | 4 | |
| Z001627 | Mutter 1/4“ | | |
| Z116088 | Federring 1/4'' | | |
| Z002601 | Klemmblech für Heizungszüge | 5 | |
| Z001652 | Mutter | | |
| Z047068 | U-Scheibe | | |
| Z041880 | Federring | | |
| Z083576 | Heizungskühler | 6 | |
| Z063437 | Dichtung für Lufteinlaßklappe | 16 | |
| Z083652 | Heizungslüftermotor i.T. | 18 | |
| Z084218 | Widerstand für Heizlüfter | | |
| Z083598 | Lüfterrad, Heizung | 19 | |
| Z016612 | Mutter | | |
| Z047068 | U-Scheibe | | |
| Z327171 | Heizungsrohr, Edelstahl | 22 | |
| Z038337 | Heizungsschlauch, gerade | | |
| Z010077 | Heizungsschlauch gerade | 23 | |
| Z087865 | Schlauchschelle | 24 | |
| Z009931 | Winkelheizungsschlauch | 25 | |
| Z087865 | Schlauchschelle | 26 | |
| Z083927 | Heizungsventil | 27 | |
| Z015668 | Dichtung für Heizungsventil | 28 | |
| Z007782 | Klemme für Bowdenzug | | |
| Z009931 | Winkelheizungsschlauch | 29 | |
| Z087865 | Schlauchschelle | 30 | |
| Z083663 | Heizungsrohr | 31 | |
| Z010077 | Heizungsschlauch gerade | 32 | |
| Z083661 | Wasserrohr | 34 | |
| Z266096 | Heizungsschlauch | 35 | |
| Z212682 | Schraube | | |
| Z016612 | Mutter | | |
| Z012053 | Zahnscheibe | | |
| Z083604 | Heizungshebel | 39 | |
| Z083966 | Gestänge | 40 | |
| Z007782 | Klemme für Bowdenzug | 41 | |
| Z083604 | Heizungshebel | 39 | |
| Z083650 | Halter | 42 | |
| Z083659 | Heizungsknopf/Chokeknopf | 43 | |
| Z083656 | Bowdenzug, Heizung-Choke | | |
| Z084209 | Klemme | | |
| Z083656 | Bowdenzug, Heizung-Choke | | |
| Z083656 | Heizungszug, Seele | 47 | |
| Z008673 | Klammer | 48 | |
| Z087680 | Durchführungsgummi | 49 | |
| Z016845 | Chromblende | 50 | |
| Z056203 | Heizungsemblem Hot/Cold | 51 | |
| Z083601 | Emblem „Car/Screen“ | 52 | |

**Ersatzteil nicht gefunden?**
**Fragen Sie uns!**

# Ersatzteilkatalog JAGUAR Mk2, 3.4/3.8/340

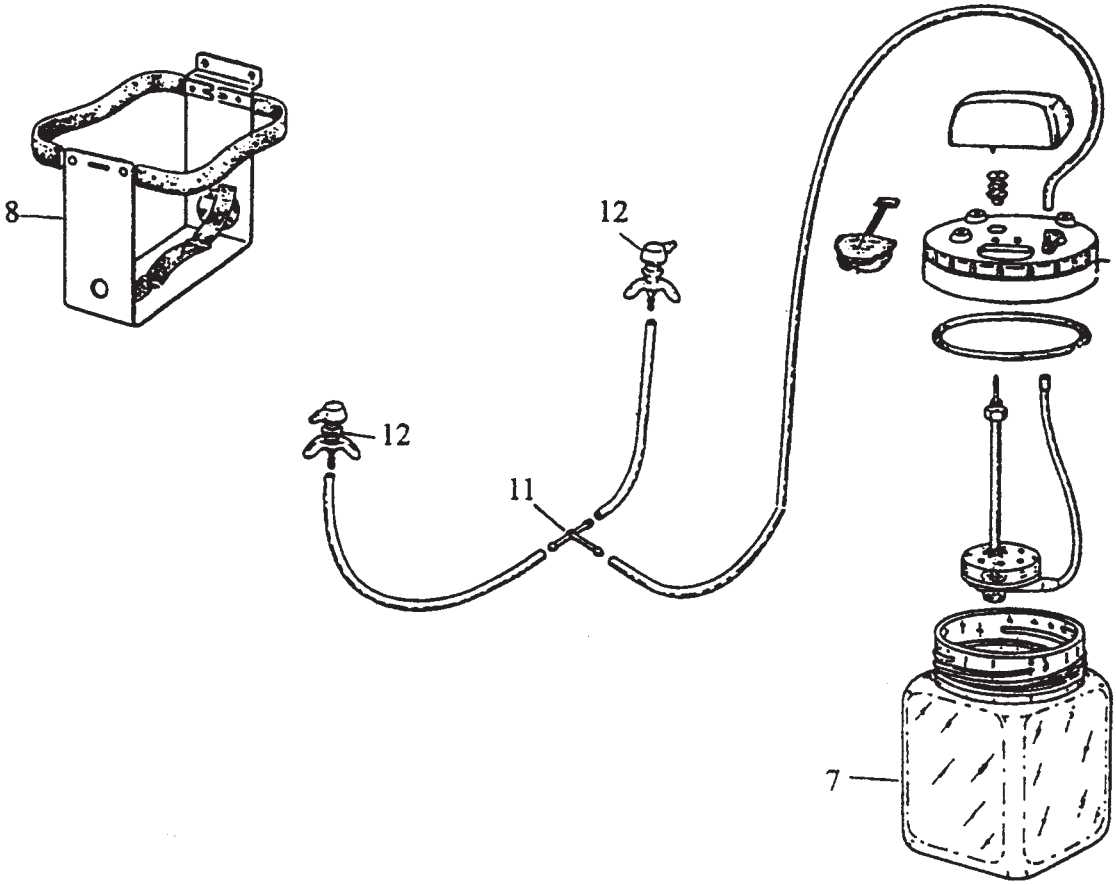


## Scheibenwaschanlage

| ET-Nr. | Bezeichnung | Abb. | Bemerkung |
|---|---|---|---|
| Z084086 | Waschwasserbehälter mit Pumpe | | früh (Glas) |
| Z034303 | Waschwasserbehälter Glas | 7 | |
| Z083620 | Wascherdüse Chrom original | 12 | |
| Z083619 | T-Stück | 11 | |
| Z086796 | Waschwasserbehälter mit Pumpe | | spät (Plastik) |
| Z012006 | Waschwasserbehälter mit Pumpe | | Repro (Plastik) |

**Ersatzteil nicht gefunden?**
**Fragen Sie uns!**

# Ersatzteilkatalog JAGUAR Mk2, 3.4/3.8/340

## LITERATUR

Diese Kataloge sind eine unentbehrliche Hilfe bei der Restauration Ihres Fahrzeuges.

Hier finden Sie alle Ersatzteile Ihres Fahrzeuges nach Baugruppen und Ersatzteilnummern aufgelistet und zum großen Teil abgebildet.

| ET-Nr. | Bezeichnung |
|---|---|
| Z150467 | Jaguar Mk2, 2.4 |
| Z150468 | Jaguar Mk2, 3.4/3.8 |
| Z150469 | Jaguar S-Typ, 3.4/3.8 |
| Z047239 | Daimler 250 V8 |

# Ersatzteilkatalog JAGUAR Mk2, 3.4/3.8/340

### Steckschlüssel (Nüsse) - 1/2" Antrieb / Socket wrench inserts 1/2" drive

| No. | Größe / Dimension | No. | Größe / Dimension |
|---|---|---|---|
| WZ5 | 7/16" | WZ13 | 25/32" |
| WZ6 | 1/2" | WZ14 | 13/16" |
| WZ7 | 9/16" | WZ15 | 7/8" |
| WZ8 | 19/32" | WZ16 | 15/16" |
| WZ9 | 5/8" | WZ17 | 31/32" |
| WZ10 | 21/32" | WZ18 | 1" |
| WZ11 | 11/16" | WZ18a | 1 1/8" |
| WZ12 | 3/4" | | |

### Ring/Gabelschlüssel / Ring- / flat wrenches

| No. | Größe / Dimension | No. | Größe / Dimension |
|---|---|---|---|
| WZ19 | 7/16" | WZ24 | 3/4" |
| WZ20 | 1/2" | WZ25 | 13/16" |
| WZ21 | 9/16" | WZ26 | 7/8" |
| WZ22 | 5/8" | WZ27 | 15/16" |
| WZ23 | 11/16" | WZ28 | 1" |

### Sonstiges / Divers

| No. | Beschreibung | Description |
|---|---|---|
| WZ2 | Steckschlüssel-Satz 12-tlg. | Socket wrench 12-pieces |
| WZ3/R-14 | Ring/Gabelschlüssel-Satz, 14-tlg. in Rolltasche (1/4" bis 3/4") | Ring- / flat wrench set, 14 pcs. with bag (dimension 1/4" to 3/4") |
| WZ4 | Inbusschlüssel-Satz | Hexagon wrench set |
| WZ40 | Inbusschlüssel 3/16" | Hexagon wrench set 3/16" |
| WZ04MGA-53 | Zoll-Fühlerlehre (0.0015"-0.0025") | Feeler gauge (0.0015"-0.0025") |
| WZ16MGA-53 | Einstellschlüssel SU-Vergaser | Adjusting tool SU-carburettor |
| WZ19MGA-53 | Fettpresse, klein | Grease gum, small |
| WZ50/UNC<br>WZ50/UNF | Hochwertiger Gewindeschneider Satz 1/8"- 1/2" im Holzkoffer:<br>für Grobgewinde UNC<br>für Feingewinde UNF | Taps & Dies set 1/8"-1/2" high quality tool in wooden box:<br>for UNC<br>for UNF |
| WZ55 | Magnetische Schale | Magnetic tray |
| WZ60 | Druckknopf Montagewerkzeug | Button hood fixing tool |
| WZ63 | Zange zum Ausbau von Fensterkurbelclipsen (Omega Klammern) | Pliers for removing window crank clips (Omega Clips) |
| WZ101 | Einstellschlüssel für Einstellexzenter Bremse, Schlüsselweite 1/4"+ 5/16" | Tool for wheel cylinder adjuster, dimension 1/4" + 5/16" |

| | | |
|---|---|---|
| MD17SPT | Dauerplast. Universaldichtung „Marston" 100 ml | Universal jointing compound „Marston" 80 ml |
| MD17ASPT | Hochwertige Silikondichtmasse - schwarz „Hylosil" 200 ml | Silicone sealant - black „Hylosil" 200 ml |
| MD17WELLSEALS | Dichtmasse „WELLSEAL" 100 ml | Jointing Compound "WELLSEAL" 100 ml |
| MD20/HF | Schrauben Sicherung „hochfest" 50 ml Flasche | „Stud lock" - 50 ml high strength |
| MD20/MF | Schrauben Sicherung „mittelfest" 50 ml Flasche | „Stud lock" - 50 ml medium strength |
| MD21/HF | Buchsen-und Lagerbefestigung 50 ml Flasche „hochfest" | „Bush & Bearing lock" 50 ml high strength |

Wir vertreiben ausschließlich hochwertiges Qualitätswerkzeug von führenden Herstellern (FACOM, HAZET, Stahlwille usw.) mit **lebenslanger Garantie** bei sachgemäßer Handhabung.

We sell only high-quality tools made by the leading manufacturers (FACOM, HAZET, Stahlwille etc…) with liftime warranty if properly used.

# Ersatzteilkatalog JAGUAR Mk2, 3.4/3.8/340

RAVENOL®

RV3010-5

RV3010-1

RV3004

RV3009 RV3030 RV3031 RV3033 RV3034

RV4608 7

RV2004

RV4608 3

RV3005

RV46170

RV4605 3

RV0204

IUC

RV3002

RV3059

RV3057

RV3025

## RAVENOL Pumpflaschen / RAVENOL pump aerosol 500 ml

| No. | Bezeichnung | Description |
|---|---|---|
| RV3002 | Kaltreiniger (lösemittelfrei) zur hochwirksamen Reinigung von Motor- und Maschinenteilen, lackierten und Kunststoffteilen, Fliesen uvm. | Cleaner of all kind of engines, mechanical parts. It quickly penetrates grease, dirt, oil and grime, and swiftly removes contaminants. Product w/o solvent |
| RV3004 | Teerentferner bei Teer- und Ölverschmutzungen auf Chrom und Lack | Cleaner of tar and fats from car lacquers and chrome |
| RV3025 | Glasklar - ideal für alle Glas- und Spiegelflächen innen und außen | Cleaner for all kinds of car glass, mirrors and other hard, glossy surfaces |
| RV3057 | Felgen-Reiniger zur Reinigung von Stahlfelgen, Rahmen, Motorteilen uvm. | Cleaner of steel wheels, car chassis, engine parts .. |
| RV3059 | Insektenentferner auf Glas-, Lack-, Chrom- und Kunststoffflächen | Cleaner of dirt, insects and bird droppings from car lacquer, polish chrome and metall surfaces |

## RAVENOL Spraydosen / RAVENOL aerosol can 400 ml

| | | |
|---|---|---|
| RV3009 | Rostlöser mit $MoS_2$, bei festgefressenen Schrauben, Quietsch- und Knarrgeräuschen | Effective remedy for rusted and corroded parts and threads, eliminating squeaks, contains MoS2 |
| RV3030 | Bremsenreiniger für Bremsen- und Kupplungsteile | Brake cleaner for brake and clutch parts |
| RV3031 | Cockpit-Spray zur Reinigung und Pflege von Kunststoff, Kunst- und Naturleder | Cockpit panel cleaner, restores, penetrates and protects all plastic, vinyl and plexiglas surfaces |
| RV3033 | Silikon Spray für die Gummi- und Kunststoffpflege | Silikon spray lubricant. Used for plastics and rubber. |
| RV3034 | Motorstarter für alle Benzin- und Dieselmotoren geeignet | Motor Starter. For petrol and Diesel engines. |

## Diverses / Divers

| | | |
|---|---|---|
| RV3005 | Autoshampoo - reinigungsintensiv, umweltschonend, 1 Liter | Universal concentrated liquid detergent excellent for thoroughly cleaning cars, 1 liter |
| RV3010-1 | Destilliertes Wasser - entionisiert für Fahrzeugbatterien,Dampfbügeleisen, Aquarien, 1 Liter | Special water for antifreeze, dilution and use in accumulators, 1 liter |
| RV3010-5 | Destilliertes Wasser, 5 Liter | Special water (like above) 5 liters |
| RV4605 3 | Messkanne, 1 Liter | Pot, 1 liter |
| RV4608 3 | Trichter Ø 100 mm | Funnel Ø 100 mm |
| RV4608 7 | Trichter Ø 250 mm | Funnel Ø 250 mm |
| RV4617 0 | Mehrzweckwanne, 7 Liter | Pot, universal, 7 liters |
| RV2004 | Super EP-Langzeitfett, für Gleit- und Wälzlager, 400 gr. Patrone | Super EP Long-life grease for all plain and rolling bearings subjected to heavy loads, cartridge 400 g. |
| RV0204 | Benzin Octane Booster, umweltfreundliches Additiv zur Erhöhung der Oktanzahl um 3-8 Punkte, 0.3L für 40L Benzin | Petrol Octane Booster, environmentally friendly additive to increase the octane number by 3-8 points, 0.3L for 40L petrol. |
| IUC | BASTUCK Inox-Ultra-Clean, Edelstahl- und Chromreiniger, 250 ml | BASTUCK Inox-Ultra-Clean, for stainless steel and chrome parts, 250 ml |

# Ersatzteilkatalog JAGUAR Mk2, 3.4/3.8/340

FE3001

FE3002

FE3003

FE3004

FE3005

FE3010

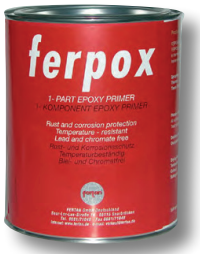


FE3011

FE3012

FE3013

FE3020

FE3021

FE3030

FE3040

FE3050

## Die Lösung
## The solution...

**FERTAN Rostschutz- und Pflegemittel / Rust protection and care products**

| No. | Beschreibung | Description |
|---|---|---|
| FE3001 | Fertan Rostkonverter 30 ml. High Tech Rostkonverter mit Pinsel zur einfachen Anwendung, für kleine Roststellen wie z.B. Steinschlag usw. | Fertan rust converter 30 ml. High tech rust converter with inbuilt paint brush for easy application. |
| FE3002 | Fertan Rostkonverter 250 ml. Sprühflasche in Einzelverpackung zum Stellen und Hängen an Euro-Haken. | Fertan rust converter 250 ml. Spray bottle in single pack for placing and hanging on Euro hooks. |
| FE3003 | Fertan Rostkonverter 1000 ml. 1-Liter Normflasche; passt vom Gewinde an alle handelsüblichen Unterbodenschutz- und Hohlraum-Pistolen. | Fertan rust converter 1000 ml. 1 litre standard bottle; fits the thread of all normally-available underbody protection an cavity injections guns. |
| FE3004 | FeDOX Entroster Konzentrat 1000 ml. FeDOX ist ein speziell zur Entrostung von Tankinnenflächen und zur Entrostung von Stahlteilen entwickeltes Produkt und ermöglicht eine vollständige Ablösung der Oxidschicht. | FeDOX rust remover concentrate 1000 ml. FeDOX is a product developed specially for derusting the inner surface of tanks and for derusting steel parts and it makes possible a complete removal of the oxide layer. |
| FE3005 | FeDOGEL Rostentferner 500 ml. FeDOGEL ist ein Gel zum Entfernen von Rost und Korrosion von eisenhaltigem Stahl. | FeDOGEL rust remover 500 ml. FeDOGEL is a Gel form to remove rust and corrosion from iron steel. |
| FE3010 | TAPOX Tankbeschichtung. 2-K Epoxy Beschichtung; Produkt ist nach Aushärtung resistent gegen Kraftstoffe (E 10), Laugen und viele Säuren. | TAPOX tank sealing. 2-part Epoxy coating after hardening the product is resistant to all fuels, lye and many acids. |
| FE3011 | ferpox Dose 1 kg. Extrem widerstandsfähiger 1-K Epoxy Primer für stark beanspruchte Metalle und Karosserieteile. | ferpox can 1 kg. Exceptionally durable 1-K epoxy Primer for surfaces which are subject to heavy wear. |
| FE3012 | ferpox Spray 400 ml. Für optimalen Schichtauftrag auch bei kleineren Reparaturstellen. | ferpox spray 400 ml. For an optimum of film thickness also at small repairs. |
| FE3013 | MM30 Spraydose 400 ml. Multifunktionale Metall-Beschichtung. | MM30 spray 400 ml. Multi Metal Coating. |
| FE3020 | F1 Spezial Felgenreiniger, Sprühflasche 1000 ml. Speziell entwickelter Felgenreiniger für Chromspeichenräder, verchromte und hochglanzpolierte Aluminium und Stahlfelgen. Mit Rückglanz Effekt. | F1 Special wheel cleaner, spray 1000 ml. Specially developed wheel cleaner for chrome spoke wheels. With highly reflective effect. |
| FE3021 | F1 Cabrio-Verdeckreiniger, Sprühflasche 1000 ml. Einfache Reinigung der Cabrio-Verdecke, löst zuverlässig Schmutz, Ablagerungen, Streifen usw. von Kunststoff- oder Kunstfaser-Verdecken. | F1 convertible top cleaner, spray 1000 ml. Simple cleaning of convertible tops, reliably removes dirt, deposits, staining etc., from plastic or composite tops. |
| FE3030 | Fertan KONSERVIERUNGSWACHS 500 ML SPRAY, multifunktionale Konservierung von kompletten Karosserien bis hin zu Bauteilen, Motoren, Getrieben und Achsen | FERTAN conservation wax 500 ml spray, multifuntional conservation of whole bodies, parts, motors, gearboxes and axles. |
| FE3040 | Fertan Unterbodenschutzwachs UBS240, sehr wiederstandsfähig, zähelstisches Wachs, 500ml Spraydose. | Fertan underbody protection wax UBS240, very resistable, viscoplastic wax, 500ml spray. |
| FE3050 | Fertan Korrosionsschutz-Fett 500ml Spray Rostschutz inkl. 60 cm Sonde. | Fertan antirust grease 500ml spray antirust protection with 60 cm tube. |

# Ersatzteilkatalog JAGUAR Mk2, 3.4/3.8/340

### Umrechnungstabelle / Conversion Table

| Zoll / Inch ▽ | 1/4" | 5/16" | 3/8" | 7/16" | 1/2" | 9/16" | 5/8" | 3/4" | 7/8" | 1" |
|---|---|---|---|---|---|---|---|---|---|---|
| Millimeter | 6,35 | 7,94 | 9,53 | 11,12 | 12,70 | 14,29 | 15,88 | 19,05 | 22,23 | 25,40 |

### Zuordnungsübersicht

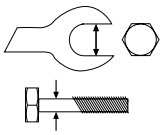

| Schlüsselweite (Kopfgröße) / Dimension ▽ = Schaft-Ø / Shaft Ø | 7/16" ▽ 1/4" | 1/2" ▽ 5/16" | 9/16" ▽ 3/8" | 5/8" ▽ 7/16" | 3/4" ▽ 1/2" |
|---|---|---|---|---|---|

### Muttern und Unterlegscheiben / Nuts & washers

| Innen-Ø / Inner diameter | | Mutter / Nut UNF, UNC | 1/2 Mutter / 1/2 nut UNF | Selbstsichernde Mutter / Stop nut UNF | Unterlegscheibe / Washer plain | Zahnscheibe / Washer star | Federring / Washer spring | Karosseriescheibe / Washer reinforcing |
|---|---|---|---|---|---|---|---|---|
| **3/16"** | Art.-Nr. / *Part No* : | M3/16" | | M3/16"S | U3/16" | Z3/16" | F3/16" | K3/16" |
| **1/4"** | Art.-Nr. / *Part No* : | M1/4" | HM1/4"S | M1/4"S | U1/4" | Z1/4" | F1/4" | K1/4" |
| **5/16"** | Art.-Nr. / *Part No* : | M5/16" | HM5/16"S | M5/16"S | U5/16" | Z5/16" | F5/16" | K5/16" |
| **3/8"** | Art.-Nr. / *Part No* : | M3/8" | HM3/8"S | M3/8"S | U3/8" | Z3/8" | F3/8" | K3/8" |
| **7/16"** | Art.-Nr. / *Part No* : | M7/16" | HM7/16"S | M7/16"S | U7/16" | Z7/16" | F7/16" | |
| **1/2"** | Art.-Nr. / *Part No* : | M1/2" | HM1/2"S | M1/2"S | U1/2" | Z1/2" | F1/2" | |
| **9/16"** | Art.-Nr. / *Part No* : | M9/16" | HM9/16"S | M9/16"S | U9/16" | | F9/16" | |
| **5/8"** | Art.-Nr. / *Part No* : | M5/8" | HM5/8"S | M5/8"S | U5/8" | | F5/8" | |

### Schrauben / Bolts

| | | Länge / Length: | | | | | | | |
|---|---|---|---|---|---|---|---|---|---|
| Schaft-Ø / Shaft diam.: | | **1/2" ▽** | **3/4" ▽** | **1" ▽** | **1 1/4" ▽** | **1 1/2" ▽** | **1 3/4" ▽** | **2" ▽** | **2 1/4" ▽** |
| **3/16"** | Art.-Nr. / *Part No* : | S3/16"x1/2" | S3/16"x3/4" | S3/16"x1" | S3/16"x1 1/4" | S3/16"x1 1/2" | | | |
| **1/4"** | Art.-Nr. / *Part No* : | S1/4"x1/2" | S1/4"x3/4" | S1/4"x1" | S1/4"x1 1/4" | S1/4"x1 1/2" | S1/4"x1 3/4" | S1/4"x2" | |
| **5/16"** | Art.-Nr. / *Part No* : | S5/16"x1/2" | S5/16"x3/4" | S5/16"x1" | S5/16"x1 1/4" | S5/16"x1 1/2" | S5/16"x1 3/4" | S5/16"x2" | S5/16"x2 1/4" |
| **3/8"** | Art.-Nr. / *Part No* : | S3/8"x1/2" | S3/8"x3/4" | S3/8"x1" | S3/8"x1 1/4" | S3/8"x1 1/2" | S3/8"x1 3/4" | S3/8"x2" | S3/8"x2 1/4" |
| **7/16"** | Art.-Nr. / *Part No* : | | | S7/16"x1" | S7/16"x1 1/4" | S7/16"x1 1/2" | S7/16"x1 3/4" | S7/16"x2" | S7/16"x2 1/4" |
| **1/2"** | Art.-Nr. / *Part No* : | | | | | S1/2"x1 1/2" | S1/2"x1 3/4" | S1/2"x2" | S1/2"x2 1/4" |
| Schaft-Ø / Shaft diam.: | | **2 1/2" ▽** | **2 3/4" ▽** | **3" ▽** | **3 1/4" ▽** | **3 1/2" ▽** | **4" ▽** | **4 1/4" ▽** | **4 1/2" ▽** |
| **1/4"** | Art.-Nr. / *Part No* : | S1/4"x2 1/2" | | | | | | | |
| **5/16"** | Art.-Nr. / *Part No* : | S5/16"x2 1/2" | S5/16"x2 3/4" | S5/16"x3" | S5/16"x3 1/4" | S5/16"x3 1/2" | | | |
| **3/8"** | Art.-Nr. / *Part No* : | S3/8"x2 1/2" | S3/8"x2 3/4" | S3/8"x3" | S3/8"x3 1/4" | S3/8"x3 1/2" | | | |
| **7/16"** | Art.-Nr. / *Part No* : | S7/16"x2 1/2" | S7/16"x2 3/4" | S7/16"x3" | S7/16"x3 1/4" | S7/16"x3 1/2" | S7/16"x4" | | |
| **1/2"** | Art.-Nr. / *Part No* : | S1/2"x2 1/2" | S1/2"x2 3/4" | | S1/2"x3 1/4" | | S1/2"x4" | | |
| **9/16"** | Art.-Nr. / *Part No* : | | | | | | | S9/16"x4 1/4" | S9/16"x4 1/2" |

### Sonstiges / Divers

| No. | Bezeichnung | Description | Anzahl/Qty. |
|---|---|---|---|
| SR1 | Sechskant-Blechschraube 6,5 x 20 mm | Hexagon palte screw 6,5 x 20 mm | A/R |
| SR2 | Blechmutter für SR1 - 6,5 mm | Plate nut for SR1 | A/R |
| SR3 | Rundkopf-Blechschraube 6,3 x 22 | Binding screw 6,3 x 22 | A/R |
| SR4 | Rundkopfschraube 1/4"x1"UNF | Binding screw 1/4"x1"UNF | A/R |
| SR7 | Senkkopfschraube 1/4"x1/2"UNF | Countersunk screw 1/4"x1/2"UNF | A/R |
| SR7-3/4" | Senkkopfschraube 1/4"x3/4"UNF | Countersunk screw 1/4"x3/4"UNF | A/R |
| SR7-1 3/4" | Senkkopfschraube 1/4"x1 3/4"UNF | Countersunk screw 1/4"x1 3/4"UNF | A/R |
| SR7-1" | Senkkopfschraube 1/4"x1"UNF | Countersunk screw 1/4"x1"UNF | A/R |
| SR9 | Senkkopfschraube 5/16"x1"UNF | Countersunk screw 5/16"x1"UNF | A/R |
| SR10 | Inbusschraube 1/4"x3/4"UNF | Inbus screw 1/4"x3/4"UNF | A/R |
| SR11 | Sechskant-Blechschraube 5,5 x15 mm | Hexagon palte screw 5,5 x 15 mm | A/R |
| SR12 | Blechmutter 5,5 mm für SR11 | Plate nut 5,5 mm for SR11 | A/R |
| SR13 | Senkkopfschraube 3/16"x3/4" | Countersunk screw 3/16"x3/4" | A/R |
| SR14 | Linsenkopfschraube 3/16"x3/4" | Mushroom headed screw 3/16"x3/4" | A/R |
| SR50 | Splint 1,5 mm | Split pin 1,5 mm | A/R |
| SR51 | Splint 2,5 mm | Split pin 2,5 mm | A/R |
| SR52 | Splint 3,2 mm | Split pin 3,2 mm | A/R |
| SR60 | Kupferdichtring - 1/4" Innendurchmesser | Copper washer - 1/4" inner diameter | A/R |
| SR61 | Kupferdichtring - 5/16" Innendurchmesser | Copper washer - 5/16" inner diameter | A/R |
| SR62 | Kupferdichtring - 3/8" Innendurchmesser | Copper washer - 3/8" inner diameter | A/R |
| SR64 | Kupferdichtring - 1/2" Innendurchmesser | Copper washer - 1/2" inner diameter | A/R |
| S500UNF | Satz UNF Schrauben/Scheiben/Muttern, 400-teilig | Ensemble 400 pieces bolts/washers/nuts UNF | A/R |
| S500UNC | Satz UNC Schrauben/Scheiben/Muttern, 400-teilig | Ensemble 400 pieces bolts/washers/nuts UNC | A/R |

S500UNF,
S500UNC

BASTUCK®

CLASSIC


## GERMANY

BASTUCK & Co. GmbH
D-66822 Lebach
Tel. +49 (0) 68 81-924 91 01
Fax +49 (0) 68 81-924 91 19
service@bastuck.de

## FRANCE

BASTUCK EURL
F-57500 Saint-Avold
Tél. +33 (0) 387 92 94 44
Fax +33 (0) 387 92 94 45
bastuck.france@orange.fr

www.bastuck.com